NIOB FLUID

02

PRODUCER OF STAINLESS PIPPING SYSTEMS

HERSTELLER VON EDELSTAHLARMATUREN

PIPE UNIONS

ROHRVERBINDUNGEN

www.niobfluid.cz

02/2021

Catalogues NIOB FLUID
Kataloge NIOB FLUID

02 PIPE UNIONS
ROHRVERBINDUNGEN

03 FITTINGS
ROHRFORMSTÜCKE

04 VALVES AND COCKS
VENTILE UND HÄHNE

05 SPECIAL FITTINGS AND PARTS
SPEZI ALARMATUREN UND TEILE

06 MANWAYS AND MANHOLES
HERSTELLER VON EDELSTAHLARMATUREN

07 ACCESSORIES
ZUBEHÖR

08 DOUBLE-WALLED PIPING SYSTEMS
DOPPELWANDIGE ROHRSYSTEME

Current versions of catalogs at www.niobfluid.cz • Aktuelle Katalogversionen unter www.niobfluid.cz

The company NIOB FLUID s. r. o. is a manufacturer focused on the production of fasteners, shut-off and control valves of stainless steels. These valves are especially designed for the transport of liquids in the food, chemical and the pharmaceutical industry. It is simultaneously also the supplier of pipe fittings and other parts needed for piping systems and components for tanks such as the lid, manwaydoor, level indicator and other components.

Die Gesellschaft NIOB FLUID s.r.o. ist ein Hersteller, der auf die Produktion von Verbindungs-, Absperr- und Regulierungsarmaturen aus Edelstahl orientiert ist. Diese Armaturen sind vor allem für den Transport von Flüssigkeiten in der Lebensmittel- und Chemieindustrie und in der Pharmazie bestimmt. Die Gesellschaft ist gleichzeitig auch Lieferant von Rohrverbindungsstücken und weiteren Teilen, die für die Rohrleitungen erforderlich sind, und von Behälterteilen wie Hauben, Luken, Standgläser und weitere Komponenten.

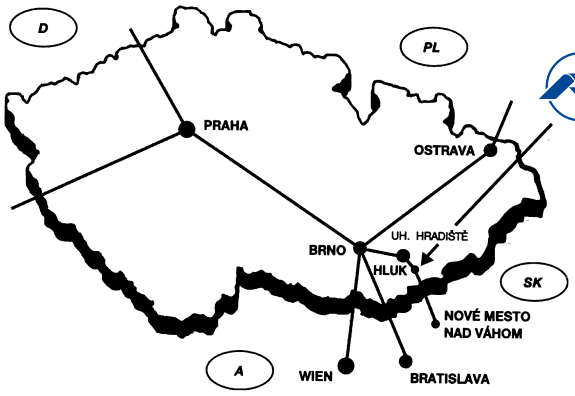

NIOB FLUID

NIOB FLUID s. r. o.
Ostrožská 1003, 687 25 Hluk, Czech Republic
Phone: +420 572 419 822 – 8, Fax: +420 572 419 868
E-mail: marketing@niobfluid.cz, www.niobfluid.cz

Expanding union
Einwalzverschraubung

20090
DIN 11 851

Description
Beschreibung

Expanding union 20090, DIN 11 851
- Simple instalation
- Easy gasket exchange

Einwalzverschraubung 20090, DIN 11 851
- Einfache die Dichtung austauschen
- Einfache Installation

Dimensions/Baumaße: DN 10 - DN 150

Thread / Gewinde: DIN 405

Material / Material: 1.4301 (AISI 304)
1.4404 (AISI 316L)

Gasket / Dichtung: NBR
EPDM
Viton
Silikon
PTFE

Komponents / Komponenten

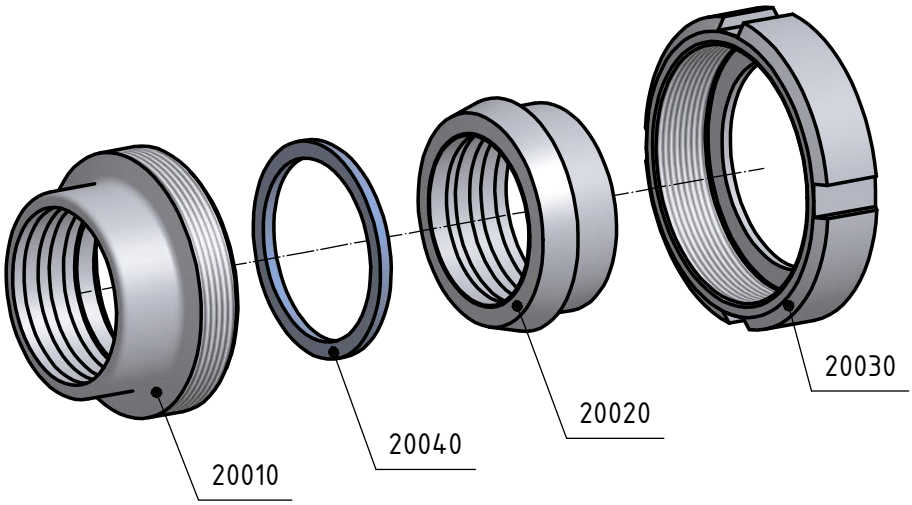

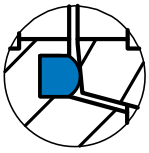

Detail gasket
Detail der Dichtung

Standard gasket / Standard dichtung - NBR

Expanding union - complete
Einwalzverschraubung - komplett

20090
DIN 11 851

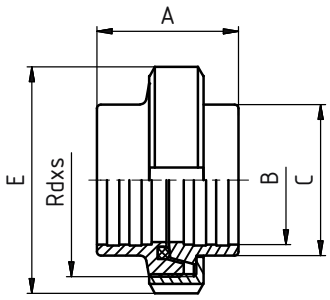

Dimensions • Baumaße

DN	A	B	C	D	E	F	R	L	thread DIN 405 Rd x s	kg
25	45	28,2	35		63				52x1/6"	0,16
32	51	34,2	41		70				58x1/6"	0,19
40	53	40,3	48		78				65x1/6"	0,24
50	57	52,3	61		92				78x1/6"	0,34
65	65	70,4	79		112				95x1/6"	0,51
80	75	85,4	93		127				110x1/4"	0,72
100	89	105	114		148				130x1/4"	1,05

Pipe unions
Rohrverbindungen

Nut
Nutmutter

20030 DIN 11 851

Dimensions • Baumaße

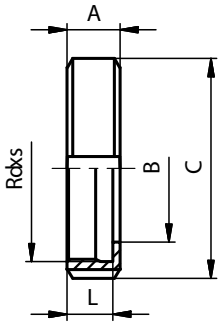

DN	A	B	C	D	E	F	R	L	thread DIN 405 Rd x s	kg
10	18	19	38					15	28x1/8"	0,07
15	18	25	44					15	34x1/8"	0,08
20	20	31	54					17	44x1/6"	0,14
25	21	36	63					18	52x1/6"	0,18
32	21	42	70					18	58x1/6"	0,22
40	21	49	78					18	65x1/6"	0,25
50	22	62	92					19	78x1/6"	0,33
65	25	80	112					21	95x1/6"	0,55
80	29	94	127					25	110x1/4"	0,80
100	31	115	148					26	130x1/4"	1,08
125	35	138	178					30	160x1/4"	1,45
150	40	164	210					34	190x1/4"	1,88

Gasket
Dichtring

20040 **20041** DIN 11 851

Dimensions • Baumaße

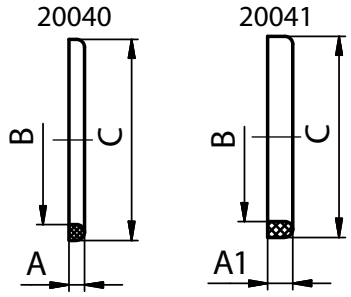

DN	A	A1	B	C	E	F	R	L	thread DIN 405 Rd x s	kg
10	4	-	12	20						0,0012
15	4	-	18	26						0,0016
20	4	-	23	33						0,0026
25	5	8	30	40						0,0036
32	5	8	36	46						0,0040
40	5	8	42	52						0,0048
50	5	8	54	64						0,0062
65	5	8	71	81						0,0070
80	5	8	85	95						0,0080
100	6	8	104	114						0,0134
125	7	8	130	142						0,0236
150	7	8	155	167						0,0276

Expanding male
Einwalzgewindestutzen

20010 DIN 11 851

Dimensions • Baumaße

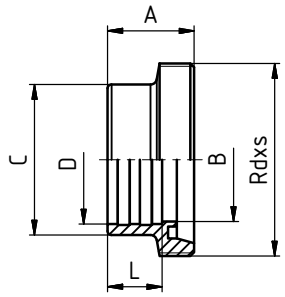

DN	A	B	C	D	E	F	R	L	thread DIN 405 Rd x s	kg
25	29	26	35	28,2				15	52x1/6"	0,16
32	32	32	41	34,2				18	58x1/6"	0,19
40	33	38	48	40,3				20	65x1/6"	0,24
50	35	50	61	52,3				22	78x1/6"	0,34
65	40	66	79	70,4				25	95x1/6"	0,51
80	45	81	93	85,4				28	110x1/4"	0,72
100	54	100	114	105				35	130x1/4"	1,05

Expanding liner
Einwalzkegelstutzen

20020 DIN 11 851

Dimensions • Baumaße

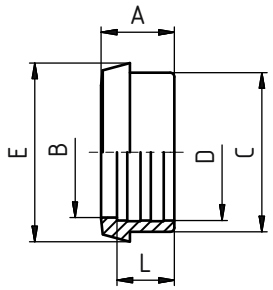

DN	A	B	C	D	E	F	R	L	thread DIN 405 Rd x s	kg
25	22	26	35	28,2	44			15		0,09
32	25	32	41	34,2	50			18		0,12
40	26	38	48	40,3	56			20		0,15
50	28	50	61	52,3	68,5			22		0,22
65	32	66	79	70,4	86			25		0,32
80	37	81	93	85,4	100			28		0,40
100	44	100	114	105	121			35		0,68

Welding union
Anschweißverschraubung

20120
DIN 11 851

Description
Beschreibung

Expanding union 20120, DIN 11 851
- Simple instalation
- Easy gasket exchange

Einwalzverschraubung 20120, DIN 11 851
- Einfache die Dichtung austauschen
- Einfache Installation

Dimensions/Baumaße: DN 10 - DN 150

Thread / Gewinde: DIN 405

Material / Material: 1.4301 (AISI 304)
1.4404 (AISI 316L)

Gasket / Dichtung: NBR
EPDM
Viton
Silikon
PTFE

Komponents / Komponenten

Strength of the walls / Stärke der Mauern

DN 10	1,5 mm
DN 15 - 50	2,5 mm
DN 65 - 100	3,0 mm
DN 125 - 150	3,5 mm

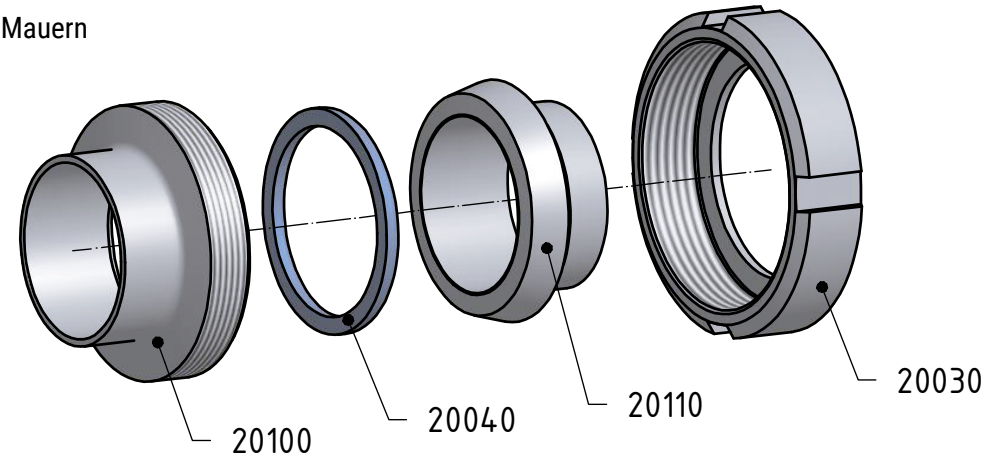

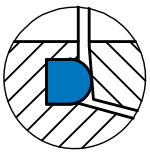

Detail gasket
Detail der Dichtung

Standard gasket / Standard dichtung - NBR

Welding union - complete
Anschweißverschraubung - komplett

20120
DIN 11 851

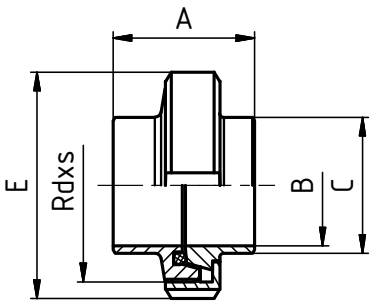

Dimensions • Baumaße

DN	A	B	C	D	E	F	R	L	thread DIN 405 Rd x s	kg
10	35	10	15		38				28 x 1/8"	0,17
15	35	16	21		44				34 x 1/8"	0,18
20	37	20	25		54				44 x 1/6"	0,32
25	45	26	31		63				52 x 1/6"	0,40
32	51	32	37		70				58 x 1/6"	0,49
40	53	38	43		78				65 x 1/6"	0,58
50	57	50	55		92				78 x 1/6"	0,84
65	65	66	72		112				95 x 1/6"	1,15
80	75	81	87		127				110 x 1/4"	1,74
100	89	100	106		148				130 x 1/4"	2,46
125	69	125	132		178				160 x 1/4"	3,52
150	74	150	157		210				190 x 1/4"	4,74

Pipe unions
Rohrverbindungen

Nut
Nutmutter

20030 DIN 11 851

Dimensions • Baumaße

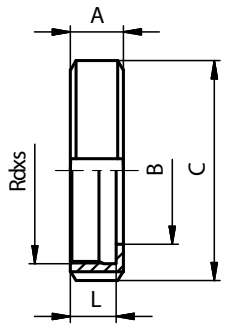

DN	A	B	C	D	E	F	R	L	thread DIN 405 Rd x s	kg
10	18	19	38					15	28 x 1/8"	0,07
15	18	25	44					15	34 x 1/8"	0,08
20	20	31	54					17	44 x 1/6"	0,14
25	21	36	63					18	52 x 1/6"	0,18
32	21	42	70					18	58 x 1/6"	0,22
40	21	49	78					18	65 x 1/6"	0,25
50	22	62	92					19	78 x 1/6"	0,33
65	25	80	112					21	95 x 1/6"	0,55
80	29	94	127					25	110 x 1/4"	0,80
100	31	115	148					26	130 x 1/4"	1,08
125	35	138	178					30	160 x 1/4"	1,45
150	40	164	210					34	190 x 1/4"	1,88

Gasket
Dichtring

20040 **20041** DIN 11 851

Dimensions • Baumaße

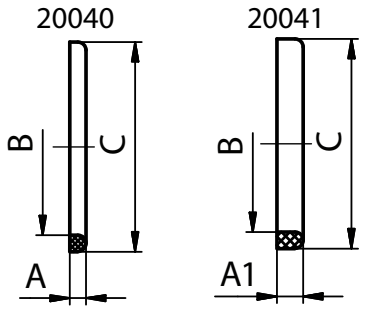

DN	A	A1	B	C	E	F	R	L	thread DIN 405 Rd x s	kg
10	4	-	12	20						0,0012
15	4	-	18	26						0,0016
20	4	-	23	33						0,0026
25	5	8	30	40						0,0036
32	5	8	36	46						0,0012
40	5	8	42	52						0,0048
50	5	8	54	64						0,0062
65	5	8	71	81						0,0070
80	5	8	85	95						0,0080
100	6	8	104	114						0,0134
125	7	8	130	142						0,0236
150	7	8	155	167						0,0276

Welding male
Anschweißgewindestutzen

20100 DIN 11 851

Dimensions • Baumaße

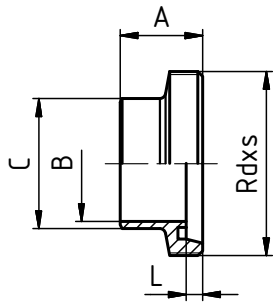

DN	A	B	C	D	E	F	R	L	thread DIN 405 Rd x s	kg
10	21	10	15					4	28 x 1/8"	0,044
15	21	16	21					4	34 x 1/8"	0,046
20	24	20	25					6	44 x 1/6"	0,084
25	29	26	31					7	52 x 1/6"	0,104
32	32	32	37					7	58 x 1/6"	0,112
40	33	38	43					7	65 x 1/6"	0,164
50	35	50	55					7	78 x 1/6"	0,296
65	40	66	72					8	95 x 1/6"	0,280
80	45	81	87					8	110 x 1/4"	0,540
100	54	100	106					10	130 x 1/4"	0,780
125	46	125	132					12	160 x 1/4"	1,140
150	50	150	157					13	190 x 1/4"	1,800

Welding liner
Anschweißkegelstutzen

20110 DIN 11 851

Dimensions • Baumaße

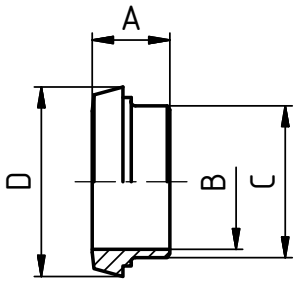

DN	A	B	C	D	E	F	R	L	thread DIN 405 Rd x s	kg
10	17	10	15	22,5						0,060
15	17	16	21	28,5						0,062
20	18	20	25	36,5						0,100
25	22	26	31	44						0,120
32	25	32	37	50						0,160
40	26	38	43	56						0,165
50	28	50	55	68,5						0,220
65	32	66	72	86						0,320
80	37	81	87	100						0,400
100	44	100	106	121						0,600
125	34	125	132	150						0,930
150	37	150	157	176						1,060

Welding union - Type "R"
Anschweißverschraubung - Typ "R"

20120 R
DIN 11 851

Description
Beschreibung

Welding union 20120 - R, DIN 11 851
- Simple instalation
- Easy gasket exchange

Anschweißverschraubung 20120 - R, DIN 11 851
- Einfache die Dichtung austauschen
- Einfache Installation

Dimensions/Baumaße: DN 10 - DN 150

Thread / Gewinde: DIN 405

Material / Material: 1.4301 (AISI 304)
1.4404 (AISI 316L)

Gasket / Dichtung: NBR
EPDM
Viton
Silikon
PTFE

Komponents / Komponenten

Strength of the walls / Stärke der Mauern

DN 10 - 50 1,5 mm
DN 50 - 150 2,0 mm

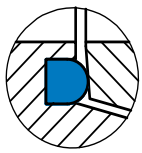

Detail gasket
Detail der Dichtung

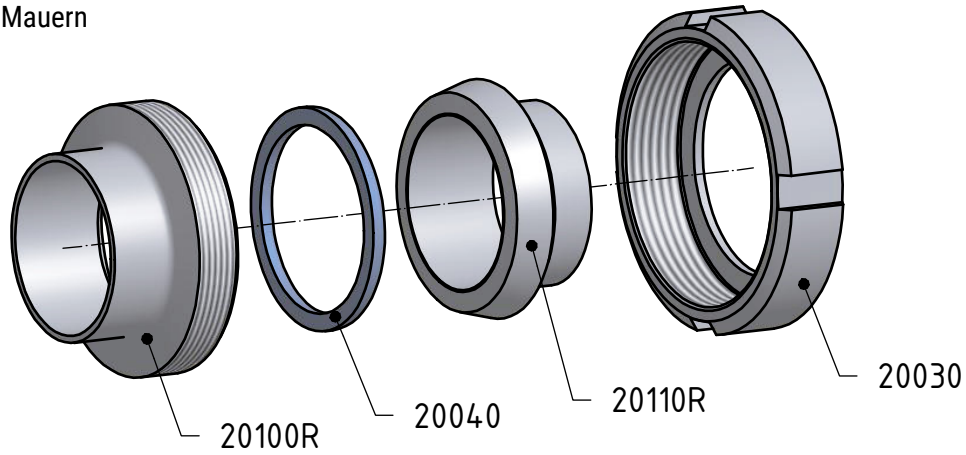

Standard gasket / Standard dichtung - NBR

Welding union - complete
Anschweißverschraubung - komplett

20120 R
DIN 11 851

Dimensions • Baumaße

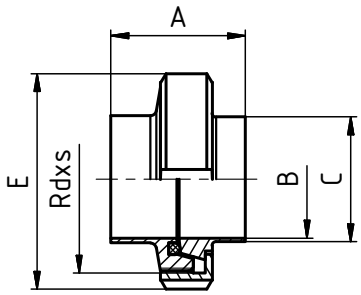

DN	A	B	C	D	E	F	R	L	thread DIN 405 Rd x s	kg
10	35	10	13		38				28 x 1/8"	0,13
15	35	16	19		44				34 x 1/4"	0,16
20	37	20	23		54				44 x 1/6"	0,28
25	45	26	29		63				52 x 1/6"	0,37
32	51	32	35		70				58 x 1/6"	0,45
40	53	38	41		78				65 x 1/6"	0,53
50	57	50	53		92				78 x 1/6"	0,67
65	65	66	70		112				95 x 1/6"	1,19
80	75	81	85		127				110 x 1/4"	1,67
100	89	100	104		148				130 x 1/4"	2,32
125	69	125	129		178				160 x 1/4"	3,21
150	74	150	154		210				190 x 1/4"	4,60

Nut
Nutmutter

20030 DIN 11 851

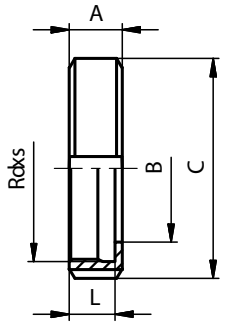

Dimensions • Baumaße

DN	A	B	C	D	E	F	R	L	thread DIN 405 Rd x s	kg
10	18	19	38					15	28 x 1/8"	0,07
15	18	25	44					15	34 x 1/8"	0,08
20	20	31	54					17	44 x 1/6"	0,14
25	21	36	63					18	52 x 1/6"	0,18
32	21	42	70					18	58 x 1/6"	0,22
40	21	49	78					18	65 x 1/6"	0,25
50	22	62	92					19	78 x 1/6"	0,33
65	25	80	112					21	95 x 1/6"	0,55
80	29	94	127					25	110 x 1/4"	0,80
100	31	115	148					26	130 x 1/4"	1,08
125	35	138	178					30	160 x 1/4"	1,45
150	40	164	210					34	190 x 1/4"	1,88

Gasket
Dichtring

20040 **20041** DIN 11 851

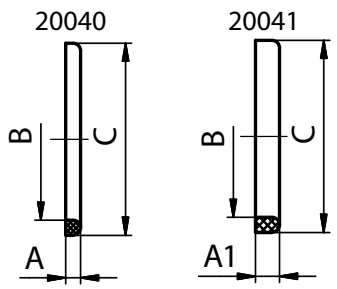

Dimensions • Baumaße

DN	A	A1	B	C	E	F	R	L	thread DIN 405 Rd x s	kg
10	4	-	12	20						0,0012
15	4	-	18	26						0,0016
20	4	-	23	33						0,0026
25	5	8	30	40						0,0036
32	5	8	36	46						0,0012
40	5	8	42	52						0,0048
50	5	8	54	64						0,0062
65	5	8	71	81						0,0070
80	5	8	85	95						0,0080
100	6	8	104	114						0,0134
125	7	8	130	142						0,0236
150	7	8	155	167						0,0276

Welding male
Anschweißgewindestutzen

20100 R DIN 11 851

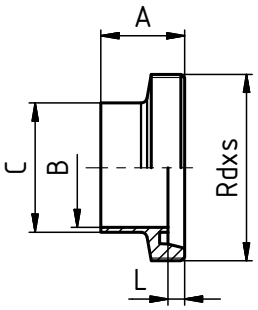

Dimensions • Baumaße

DN	A	B	C	D	E	F	R	L	thread DIN 405 Rd x s	kg
10	21	10	13					4	28 x 1/8"	0,04
15	21	16	19					4	34 x 1/8"	0,05
20	24	20	23					6	44 x 1/6"	0,09
25	29	26	29					7	52 x 1/6"	0,11
32	32	32	35					7	58 x 1/6"	0,13
40	33	38	41					7	65 x 1/6"	0,16
50	35	50	53					7	78 x 1/6"	0,22
65	40	66	70					8	95 x 1/6"	0,35
80	45	81	85					8	110 x 1/4"	0,52
100	54	100	104					10	130 x 1/4"	0,67
125	46	125	129					12	160 x 1/4"	0,99
150	50	150	154					13	190 x 1/4"	1,71

Welding liner
Anschweißkegelstutzen

20110 R DIN 11 851

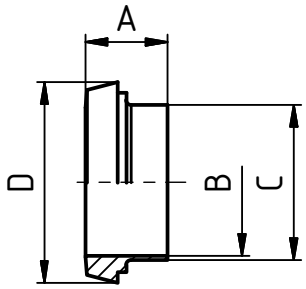

Dimensions • Baumaße

DN	A	B	C	D	E	F	R	L	thread DIN 405 Rd x s	kg
10	17	10	13	22,5						0,02
15	17	16	19	28,5						0,03
20	18	20	23	36,5						0,06
25	22	26	29	44						0,08
32	25	32	35	50						0,10
40	26	38	41	56						0,12
50	28	50	53	68,5						0,17
65	32	66	70	86						0,29
80	37	81	85	100						0,35
100	44	100	104	121						0,57
125	34	125	129	150						0,77
150	37	150	154	176						1,01

Welding union - Type "T"
Anschweißverschraubung - Typ "T"

20120 T

Description
Beschreibung

Welding union 20120 - T, DIN 11 851
- Simple instalation
- Easy gasket exchange

Anschweißverschraubung 20120 - T, DIN 11 851
- Einfache die Dichtung austauschen
- Einfache Installation

Dimensions/Baumaße: DN 10 - DN 150

Thread / Gewinde: DIN 405

Material / Material: 1.4301 (AISI 304)
1.4404 (AISI 316L)

Gasket / Dichtung: NBR
EPDM
Viton
Silikon
PTFE

Komponents / Komponenten

Strength of the walls / Stärke der Mauern

DN 10 - 15	4,0 mm
DN 20	5,0 mm
DN 25 - 32	4,5 mm
DN 40	5,0 mm
DN 50	5,5 mm
DN 65	6,5 mm
DN 80	6,0 mm
DN 100	7,0 mm

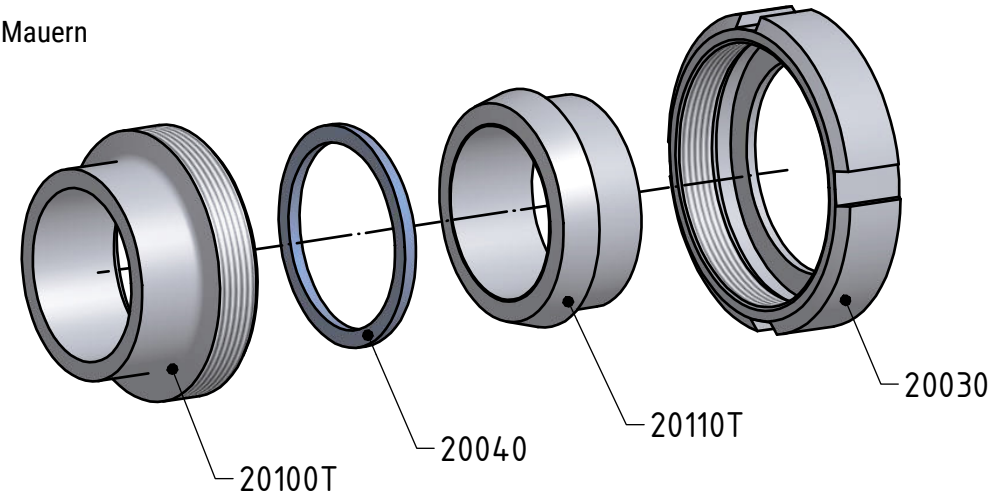

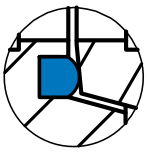

Detail gasket
Detail der Dichtung

Standard gasket / Standard dichtung - NBR

Welding union - complete
Anschweißverschraubung - komplett

20120 T

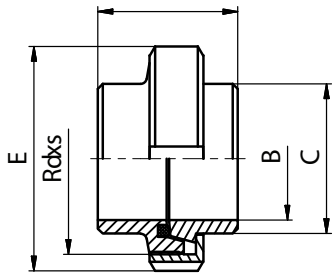

Dimensions • Baumaße

DN	A	B	C	D	E	F	R	L	thread DIN 405 Rd x s	kg
10	35	10	18		38				28x1/8"	0,19
15	35	16	24		44				34x1/4"	0,19
20	37	20	30		54				44x1/6"	0,34
25	45	26	35		63				52x1/6"	0,45
32	51	32	41		70				58x1/6"	0,57
40	53	38	48		78				65x1/6"	0,69
50	57	50	61		92				78x1/6"	0,96
65	65	66	79		112				95x1/6"	1,58
80	75	81	93		127				110x1/4"	2,20
100	89	100	114		148				130x1/4"	3,12

Nut
Nutmutter

20030

DIN 11 851

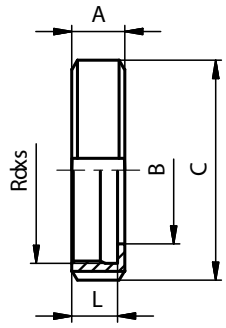

Dimensions • Baumaße

DN	A	B	C	D	E	F	R	L	thread DIN 405 Rd x s	kg
10	18	19	38					15	28x1/8"	0,07
15	18	25	44					15	34x1/8"	0,08
20	20	31	54					17	44x1/6"	0,14
25	21	36	63					18	52x1/6"	0,18
32	21	42	70					18	58x1/6"	0,22
40	21	49	78					18	65x1/6"	0,25
50	22	62	92					19	78x1/6"	0,33
65	25	80	112					21	95x1/6"	0,55
80	29	94	127					25	110x1/4"	0,80
100	31	115	148					26	130x1/4"	1,08
125	35	138	178					30	160x1/4"	1,45
150	40	164	210					34	190x1/4"	1,88

Gasket
Dichtring

20040 **20041**

DIN 11 851

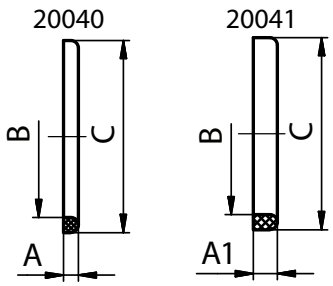

Dimensions • Baumaße

DN	A	A1	B	C	E	F	R	L	thread DIN 405 Rd x s	kg
10	4	-	12	20						0,0012
15	4	-	18	26						0,0016
20	4	-	23	33						0,0026
25	5	8	30	40						0,0036
32	5	8	36	46						0,0040
40	5	8	42	52						0,0048
50	5	8	54	64						0,0062
65	5	8	71	81						0,0070
80	5	8	85	95						0,0080
100	6	8	104	114						0,0134
125	7	8	130	142						0,0236
150	7	8	155	167						0,0276

Welding male
Anschweißgewindestutzen

20100 T

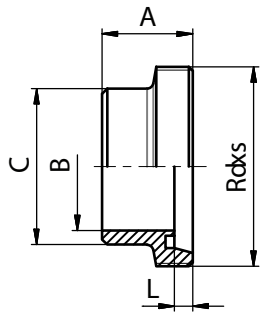

Dimensions • Baumaße

DN	A	B	C	D	E	F	R	L	thread DIN 405 Rd x s	kg
10	21	10	18					4	28x1/8"	0,05
15	21	16	24					4	34x1/8"	0,07
20	24	20	30					6	44x1/6"	0,13
25	29	26	35					7	52x1/6"	0,17
32	32	32	41					7	58x1/6"	0,21
40	33	38	48					7	65x1/6"	0,27
50	35	50	61					7	78x1/6"	0,38
65	40	66	79					8	95x1/6"	0,61
80	45	81	93					8	110x1/4"	0,86
100	54	100	114					10	130x1/4"	1,15

Welding liner
Anschweißkegelstutzen

20110 T

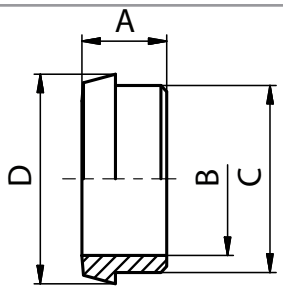

Dimensions • Baumaße

DN	A	B	C	D	E	F	R	L	thread DIN 405 Rd x s	kg
10	17	10	18	22,5						0,03
15	17	16	24	28,5						0,04
20	18	20	30	36,5						0,07
25	22	26	35	44						0,10
32	25	32	41	50						0,14
40	26	38	48	56						0,17
50	28	50	61	68,5						0,25
65	32	66	79	86						0,42
80	37	81	93	100						0,54
100	44	100	114	121						0,89

Welding union ISO
Anschweißverschraubung ISO

21030
ISO

Description
Beschreibung

Welding union 21030 ISO
- Simple instalation
- Easy gasket exchange

Anschweißverschraubung 21030 ISO
- Einfache die Dichtung austauschen
- Einfache Installation

Dimensions/Baumaße: DN 10 - DN 150

Thread / Gewinde: DIN 405

Material / Material: 1.4301 (AISI 304)
1.4404 (AISI 316L)

Gasket / Dichtung: NBR
EPDM
Viton
Silikon
PTFE

Komponents / Komponenten

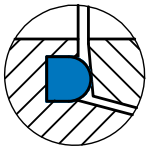

Detail gasket
Detail der Dichtung

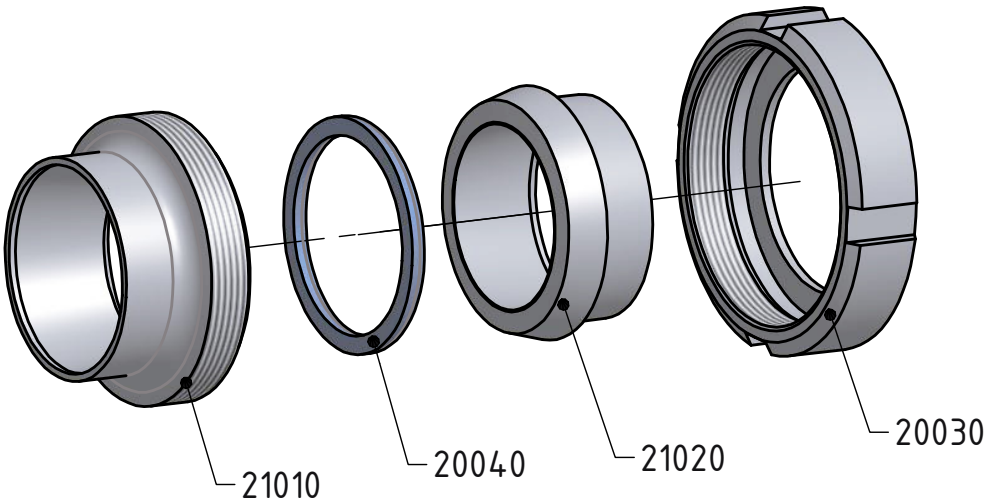

Standard gasket /Standard Dichtring - EPDM

Welding union - complete ISO
Anschweißverschraubung - komplett ISO

21030
ISO

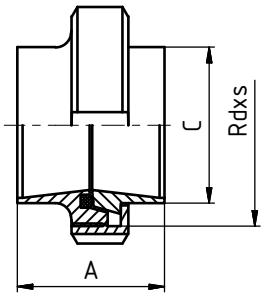

Dimensions • Baumaße

DN	A	B	C	D	E	F	R	L	thread DIN 405 Rd x s	kg
10	34		18						28x1/8"	0,15
15	34		21,3						34x1/8"	0,18
20	36		26,9						44x1/6"	0,30
25	45		33,7						52x1/6"	0,42
32	51		42,4						58x1/6"	0,51
40	53		48,3						65x1/6"	0,61
50	57		60,3						78x1/6"	0,84
65	65		76,1						95x1/6"	1,31
80	75		88,9						110x1/4"	1,80
100	89		114,3						130x1/4"	2,66

Nut
Nutmutter

20030 DIN 11 851

Dimensions • Baumaße

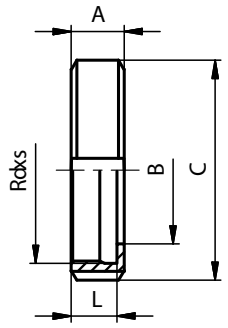

DN	A	B	C	D	E	F	R	L	thread DIN 405 Rd x s	kg
10	18	19	38					15	28x1/8"	0,07
15	18	25	44					15	34x1/8"	0,08
20	20	31	54					17	44x1/6"	0,14
25	21	36	63					18	52x1/6"	0,18
32	21	42	70					18	58x1/6"	0,22
40	21	49	78					18	65x1/6"	0,25
50	22	62	92					19	78x1/6"	0,33
65	25	80	112					21	95x1/6"	0,55
80	29	94	127					25	110x1/4"	0,80
100	31	115	148					26	130x1/4"	1,08
125	35	138	178					30	160x1/4"	1,45
150	40	164	210					34	190x1/4"	1,88

Welding male ISO
Anschweißgewindestutzen ISO

21010 ISO

Dimensions • Baumaße

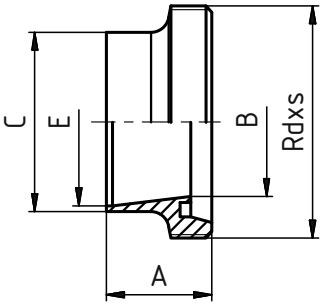

DN	A	B	C	D	E	F	R	L	thread DIN 405 Rd x s	kg
10	21	10	18		14			4	28x1/8"	0,04
15	21	16	21,3		18,1			4	34x1/8"	0,05
20	24	20	26,9		23,7			6	44x1/6"	0,10
25	29	26	33,7		29,7			7	52x1/6"	0,13
32	32	32	42,4		38,4			7	58x1/6"	0,16
40	33	38	48,3		44,3			7	65x1/6"	0,21
50	35	50	60,3		56,3			7	78x1/6"	0,30
65	40	66	76,1		71,5			8	95x1/6"	0,45
80	45	81	88,9		84,3			8	110x1/4"	0,60
100	54	100	114,3		109,1			10	130x1/4"	0,78

Welding liner ISO
Anschweißkegelstutzen ISO

21020 ISO

Dimensions • Baumaße

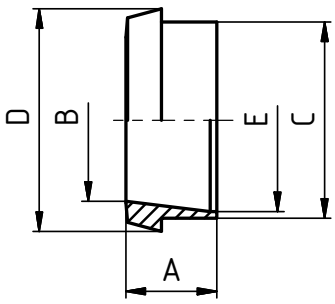

DN	A	B	C	D	E	F	R	L	thread DIN 405 Rd x s	kg
10	17	10	18	22,5	14					0,02
15	17	16	21,3	28,5	18,1					0,03
20	18	20	26,9	36,5	23,7					0,06
25	22	26	33,7	44	29,7					0,09
32	25	32	42,4	50	38,4					0,11
40	26	38	48,3	56	44,3					0,14
50	28	50	60,3	68,5	56,3					0,21
65	32	66	76,1	86	71,5					0,32
80	37	81	88,9	100	84,3					0,39
100	44	100	114,3	121	109,1					0,59

Gasket
Dichtring

20040 **20041** DIN 11 851

Dimensions • Baumaße

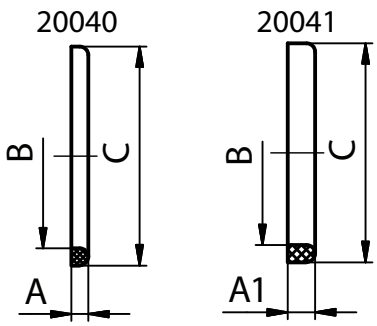

DN	A	A1	B	C	E	F	R	L	thread DIN 405 Rd x s	kg
10	4	-	12	20						0,0012
15	4	-	18	26						0,0016
20	4	-	23	33						0,0026
25	5	8	30	40						0,0036
32	5	8	36	46						0,0040
40	5	8	42	52						0,0048
50	5	8	54	64						0,0062
65	5	8	71	81						0,0070
80	5	8	85	95						0,0080
100	6	8	104	114						0,0134
125	7	8	130	142						0,0236
150	7	8	155	167						0,0276

Welding union SMS
Anschweißverschraubung SMS

21120
SMS

Description
Beschreibung

Welding union SMS 21120
- Simple instalation
- Easy gasket exchange

Anschweißverschraubung SMS 21120
- Einfache die Dichtung austauschen
- Einfache Installation

Dimensions / Baumaße: DN 10 - DN 150

Thread / Gewinde: DIN 405

Material / Material: 1.4301 (AISI 304)
1.4404 (AISI 316L)

Gasket / Dichtring: NBR
EPDM
Viton
Silikon
PTFE

Komponents / Komponenten

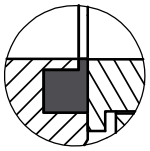

Detail gasket
Detail der Dichtung

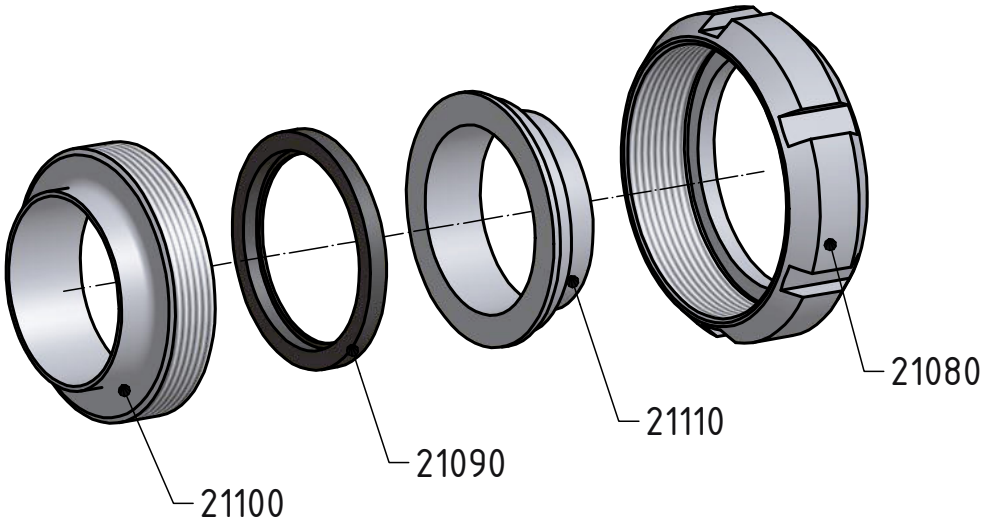

Standard gasket /Standard Dichtring - EPDM

Welding union - complete
Anschweißverschraubung - komplett

21120
SMS

Dimensions • Baumaße

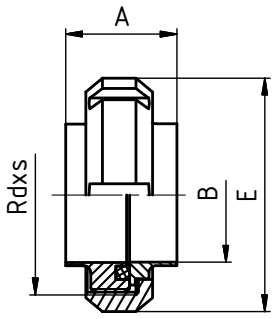

DN	A	B	C	D	E	F	R	L	thread DIN 405 Rd x s	kg
25	54,5	22,5	25		51				40x1/6	0,18
38	78	35,5	38,1		74				60x1/6	0,47
51	88	48,5	51		84				70x1/6	0,55
63,5	107	60,5	63,5		100				85x1/6	0,83
76	120	72,9	76,1		114				98x1/6	1,13
101,6	148	97,6	101,6		138				125x1/4	2,78
104	148	100	104		138				125x1/4	2,78

Nut SMS
Nutmutter SMS

21080 — **SMS**

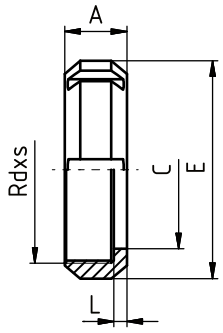

Dimensions • Baumaße

DN	A	B	C	D	E	F	R	L	thread DIN 405 Rd x s	kg
25	19		32		51			4	40 x 1/6"	0,11
38	23		48		74			4	60 x 1/6"	0,26
51	24		60,5		84			5	70 x 1/6"	0,31
63,5	28		74		100			5	85 x 1/6"	0,41
76	30		87		114			6	98 x 1/6"	0,57
101,6	31		113		138			5	125 x 1/4"	1,20
104	31		113		138			5	125 x 1/4"	1,22

Gasket SMS
Dichtring SMS

21090 — **SMS**

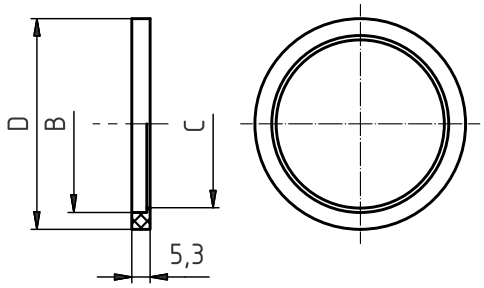

Dimensions • Baumaße

DN	A	B	C	D	E	F	R	L	thread DIN 405 Rd x s	kg
25		25,1	22,8	31,8						
38		38,1	35,8	47,8						
51		51,1	48,8	60,8						
63,5		63,6	61	73,3						
76		76,1	73,4	85,8						
104		104	100,5	115,7						

Welding male SMS
Anschweißgewindestutzen SMS

21100 — **SMS**

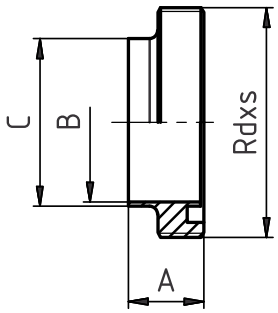

Dimensions • Baumaße

DN	A	B	C	D	E	F	R	L	thread DIN 405 Rd x s	kg
25	19	22,5	25						40x1/6	0,05
38	23	35,5	38						60x1/6	0,17
51	23	48,5	51						70x1/6	0,18
63,5	27	60,5	63,5						85x1/6	0,35
76	27	72,9	76,1						98x1/6	0,44
101,6	30	97,6	101,6						125x1/4	1,31
104	30	100	104						125x1/4	1,32

Welding liner SMS
Anschweißkegelstutzen SMS

21110 — **SMS**

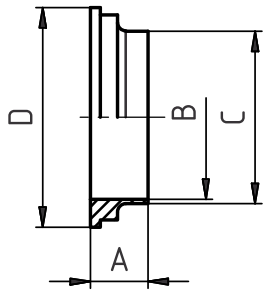

Dimensions • Baumaße

DN	A	B	C	D	E	F	R	L	thread DIN 405 Rd x s	kg
25	15,5	22,5	25	35,5						0,02
38	16	35,5	38	55						0,04
51	17	48,5	50,8	65						0,06
63,5	17	60,5	63,5	80						0,08
76	19	72,9	76,1	93						0,12
101,6	19	97,6	101,6	118						0,27
104	19	100	104	118						0,29

Clamp union - S - DIN
Clampverbindung - S - DIN

21250
DIN 32 676

Description
Beschreibung

Clamp union - S - DIN 21250
- Simple instalation
- Easy gasket exchange

Clampverbindung - S - DIN 21250
- Einfache die Dichtung austauschen
- Einfache Installation

Dimensions / Baumaße: DN 10 - DN 150

Material / Material: 1.4301 (AISI 304)
1.4404 (AISI 316L)

Gasket / Dichtring: Silikon
PTFE - Viton
Viton
EPDM

Komponents / Komponenten

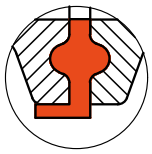

Detail gasket
Detail der Dichtung

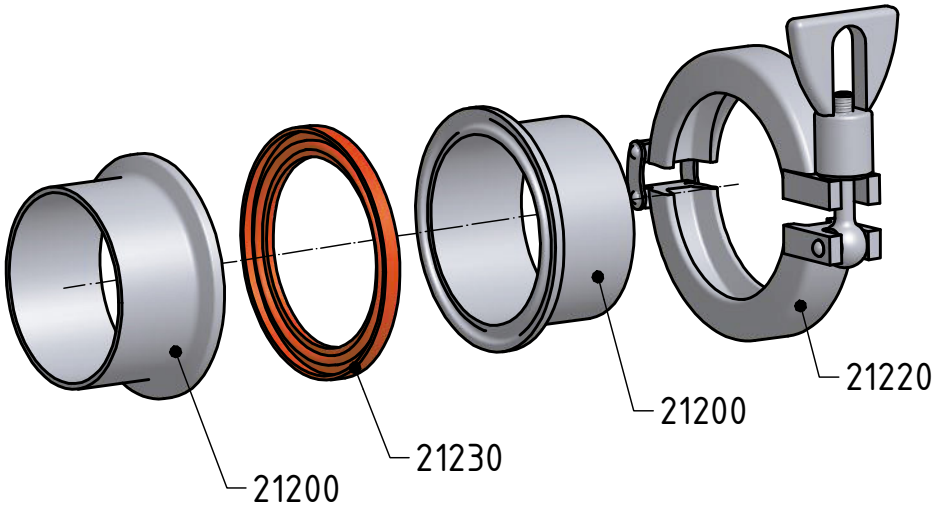

Standard gasket /Standard Dichtring - Silikon

Clamp union - S - DIN - complete
Clampverbindung - S - DIN - komplett

21250
DIN 32 676

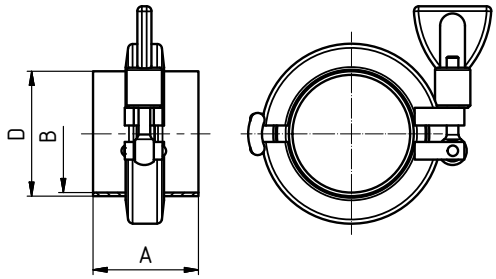

Dimensions • Baumaße

DN	A	B	C	D	E	F	R	L	thread DIN 405 Rd x s	kg
10	38	10		13						0,28
15	38	16		19						0,28
20	38	20		23						0,30
25	45	26		29						0,35
32	45	32		35						0,35
40	45	38		41						0,37
50	45	50		53						0,39
65	58	66		70						0,89
80	58	81		85						0,95
100	58	100		104						0,99
125	58	125		129						1,15
150	58	150		154						1,30

Clamp ferrule - S
TC-Klemmstutzen - S

21200 DIN 32 676

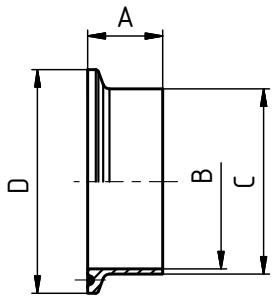

Dimensions • Baumaße

DN	A	B	C	D	E	F	R	L	thread DIN 405 Rd x s	kg
10	18	10	13	34						0,03
15	18	16	19	34						0,03
20	18	20	23	34						0,03
25	21,5	26	29	50,5						0,07
32	21,5	32	35	50,5						0,07
40	21,5	38	41	50,5						0,07
50	21,5	50	53	64						0,07
65	28	66	70	91						0,10
80	28	81	85	106						0,20
100	28	100	104	119						0,22
125	28	125	129	155						0,52
150	28	150	154	183						0,70

Clamp
TC-Klammer leichte Ausführung

21220 DIN 32 676

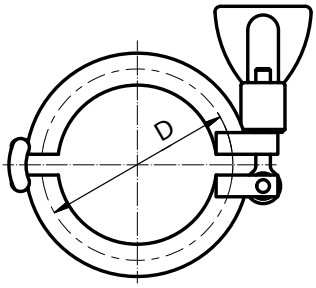

Dimensions • Baumaße

DN	SMS	DIN	D
1/2"-3/4"	12,7	-	25
1/2"-3/4"	19,05	-	25
10-20	-	10-20	34
1"-1 1/2"	25	25	50,5
1"-1 1/2"	-	32	50,5
1"-1 1/2"	38	40	50,5
2"	51	50	64
2 1/2"	63,5	-	77,5
3"	76,1	65	91
80	-	80	106
4"	101,6	100	119

DN	SMS	DIN	D
125	-	125	155
6"	-	-	166,8
150	-	150	183
8"	-	-	217,6
200	-	200	233,5
250	-	250	268
300	-	300	318,5

Clamp gasket
Dichtung Zoll

21230 DIN 32 676

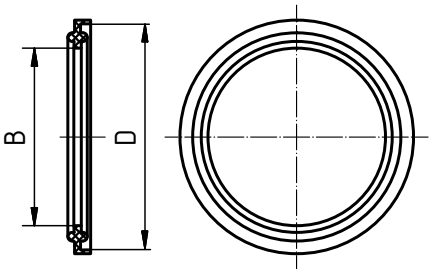

Dimensions • Baumaße

DN	A	B	C	D	E	F	R	L	thread DIN 405 Rd x s	kg
10		10,2		34						
15		16,2		34						
20		20,2		34						
25		26,2		50,5						
32		32,2		50,5						
40		38,2		50,5						
50		50,2		64						
65		66,2		91						
80		81,2		106						
100		100,2		119						

Clamp blank DIN/SMS
TC-Blindklemmstutzen DIN/SMS

21240 DIN 32676 / SMS

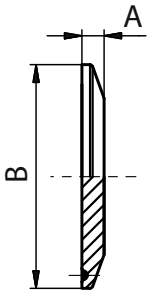

Dimensions • Baumaße

DN	A	B	C	D	E	F	R	L	thread DIN 405 Rd x s	kg
10	6,35	34								0,04
15	6,35	34								0,04
20	6,35	34								0,04
25	6,35	50,5								0,08
32	6,35	50,5								0,08
40	6,35	50,5								0,08
50	6,35	64								0,14
65	6,35	91								0,28
80	6,35	106								0,46
100	7,95	119								0,60
125	7,95	155								1,15
150	11,00	183								2,20

Clamp union - S - SMS
Clampverbindung - S - SMS

21252
SMS

Description
Beschreibung

Clamp union - S - SMS 21252
- Simple instalation
- Easy gasket exchange

Clampverbindung - S - SMS 212552
- Einfache die Dichtung austauschen
- Einfache Installation

Dimensions / Baumaße: DN 10 - DN 150

Material / Material: 1.4301 (AISI 304)
1.4404 (AISI 316L)

Gasket / Dichtring: Silikon
PTFE - Viton
Viton
EPDM

Komponents / Komponenten

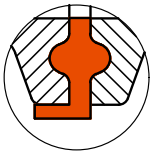

Detail gasket
Detail der Dichtung

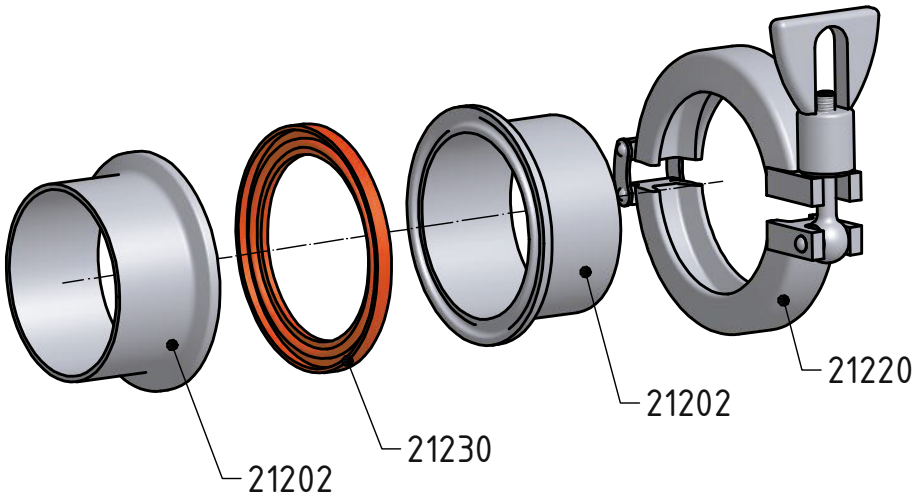

Standard gasket /Standard Dichtring - Silikon

Clamp union - S - SMS - complete
Clampverbindung - S - SMS - komplett

21252
SMS

Dimensions • Baumaße

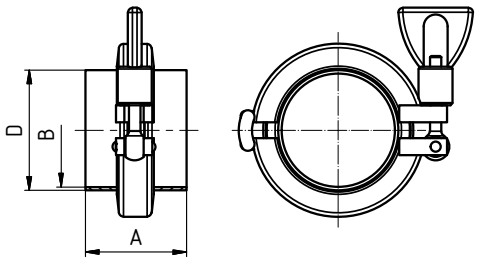

DN	A	B	C	D	E	F	R	L	thread DIN 405 Rd x s	kg
25	43	22,5		25						0,35
38	43	35,5		38,1						0,37
51	43	48,5		51						0,39
63,5	56	60,5		63,5						0,89
76	56	72,9		76,1						0,95
101,6	56	97,6		101,6						0,99

Clamp ferrule - S SMS
TC-Klemmstutzen - S SMS

21202 — **SMS**

Dimensions • Baumaße

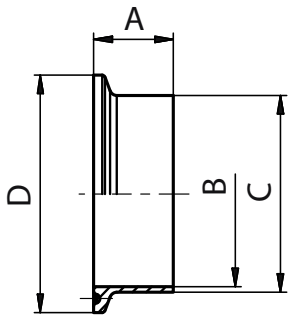

DN - SMS	A	B	C	D	F	R	L	thread DIN 405 Rd x s	kg
1/2" - 12,7	21,5	9,4	12,7	25					0,03
3/4" - 19,05	21,5	15,75	19,05	25					0,03
1" - 25	21,5	22,5	25	50,5					0,07
1 1/2" - 38,1	21,5	35,5	38,1	50,5					0,07
2" - 51	21,5	48,5	51	64					0,07
2 1/2" - 63,5	28	60,5	63,5	77,5					0,1
3" - 76,1	28	72,9	76,1	91					0,2
4" - 101,6	28	97,6	101,6	119					0,22

Clamp SMS
TC-Klammer leichte Ausführung SMS

21220 — **DIN 32 676**

Dimensions • Baumaße

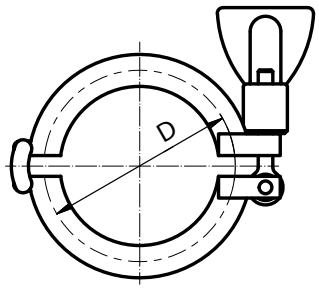

DN	SMS	DIN	D
1/2"-3/4"	12,7	-	25
1/2"-3/4"	19,05	-	25
10-20	-	10-20	34
1"-1 1/2"	25	25	50,5
1"-1 1/2"	-	32	50,5
1"-1 1/2"	38	40	50,5
2"	51	50	64
2 1/2"	63,5	-	77,5
3"	76,1	65	91
80	-	80	106
4"	101,6	100	119

DN	SMS	DIN	D
125	-	125	155
6"	-	-	166,8
150	-	150	183
8"	-	-	217,6
200	-	200	233,5
250	-	250	268
300	-	300	318,5

Clamp gasket SMS
Dichtring - clamp SMS

21232 — **SMS**

Dimensions • Baumaße

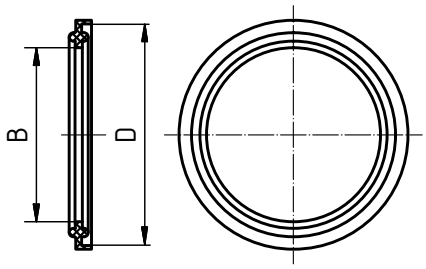

DN - SMS	B	D		E	F	R	L	thread DIN 405 Rd x s	kg
1/2" - 12,7	9,3	25							
3/4" - 19,05	15,7	25							
1" - 25	22,3	50,5							
1 1/2" - 38,1	35	50,5							
2" - 51	47,7	64							
2 1/2" - 63,5	60,4	77,5							
3" - 76,1	73,1	91							
4" - 101,6	97,6	119							

Clamp blank DIN/SMS
TC-Blindklemmstutzen DIN/SMS

21242 — **DIN 32676 / SMS**

Dimensions • Baumaße

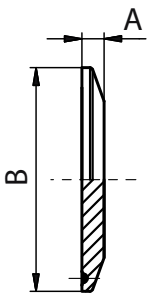

DN - SMS	A	B	C	E	F	R	L	thread DIN 405 Rd x s	kg
1/2" - 12,7	6,35	25							0,04
3/4" - 19,05	6,35	25							0,04
1" - 25	6,35	50,5							0,08
1 1/2" - 38,1	6,35	50,5							0,08
2" - 51	6,35	64							0,14
2 1/2" - 63,5	6,35	77,5							0,28
3" - 76,1	6,35	91							0,46
4" - 101,6	7,95	119							0,6

Welding union
Anschweißverschraubung

22320
DIN 11 853

Description
Beschreibung

Welding union 22320, DIN 11 853-1
- Simple instalation
- Easy gasket exchange

Anschweißverschraubung 22320, DIN 11 853-1
- Einfache die Dichtung austauschen
- Einfache Installation

Baumaße / Dimensions: DN 10 - DN 100

Thread / Gewinde: DIN 405

Material / Material: 1.4301 (AISI 304)
1.4404 (AISI 316L)

Dichtring / Gasket: NBR
EPDM
Viton

Komponents / Komponenten

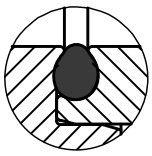

Detail gasket
Detail der Dichtung

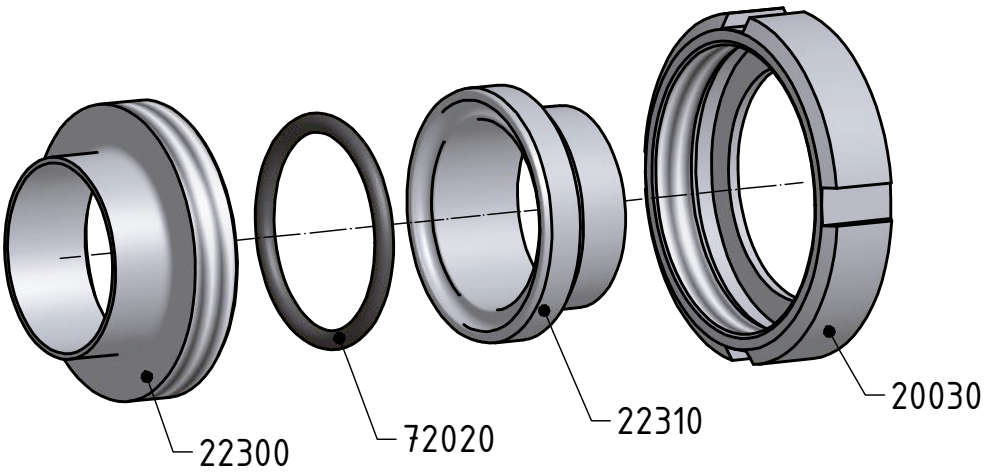

Standard gasket /Standard Dichtring - EPDM

Welding union - complete
Anschweißverschraubung - komplett

22320
DIN 11 853

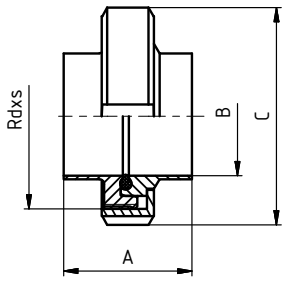

Dimensions • Baumaße

DN	A	B	C	D	E	F	R	L	thread DIN 405 Rd x s	kg
10	32	10	38						28 x 1/8"	0,14
15	32	16	44						34 x 1/8"	0,18
20	34	20	54						44 x 1/6"	0,30
25	42	26	63						52 x 1/6"	0,41
32	48	32	70						58 x 1/6"	0,48
40	50	38	78						65 x 1/6"	0,57
50	54	50	92						78 x 1/6"	0,78
65	62	66	112						95 x 1/6"	1,27
80	72	81	127						110 x 1/4"	1,76
100	86	100	148						130 x 1/4"	2,40

Nut
Nutmutter

20030 **DIN 11 851**

Dimensions • Baumaße

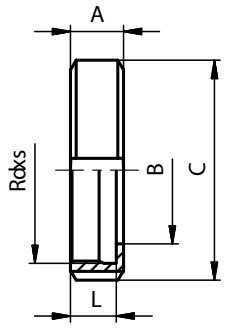

DN	A	B	C	D	E	F	R	L	thread DIN 405 Rd x s	kg
10	18	19	38					15	28 x 1/8"	0,07
15	18	25	44					15	34 x 1/8"	0,08
20	20	31	54					17	44 x 1/6"	0,14
25	21	36	63					18	52 x 1/6"	0,18
32	21	42	70					18	58 x 1/6"	0,22
40	21	49	78					18	65 x 1/6"	0,25
50	22	62	92					19	78 x 1/6"	0,33
65	25	80	112					21	95 x 1/6"	0,55
80	29	94	127					25	110 x 1/4"	0,80
100	31	115	148					26	130 x 1/4"	1,08
125	35	138	178					30	160 x 1/4"	1,45
150	40	164	210					34	190 x 1/4"	1,88

Gasket
Dichtring

72020 **DIN 11 853**

Dimensions • Baumaße

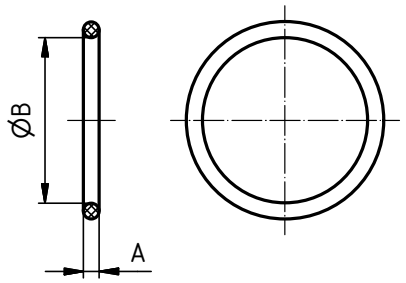

DN	A	B	C	D	E	F	R	L	thread DIN 405 Rd x s	kg
10	3,5	12								
15	3,5	18								
20	3,5	22								
25	3,5	28								
32	5	34								
40	5	40								
50	5	52								
65	5	68								
80	5	83								
100	5	102								

Welding male
Anschweißgewindestutzen

22300 **DIN 11 853**

Dimensions • Baumaße

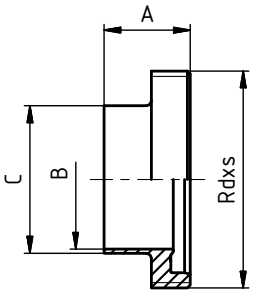

DN	A	B	C	D	E	F	R	L	thread DIN 405 Rd x s	kg
10	19	10	13						28 x 1/8"	0,04
15	19	16	19						34 x 1/8"	0,06
20	21	20	23						44 x 1/6"	0,11
25	26	26	29						52 x 1/6"	0,15
32	30	32	35						58 x 1/6"	0,17
40	31	38	41						65 x 1/6"	0,20
50	31	50	53						78 x 1/6"	0,26
65	36	66	70						95 x 1/6"	0,40
80	42	81	85						110 x 1/4"	0,63
100	50	100	104						130 x 1/4"	0,76

Welding liner
Anschweißkegelstutzen

22310 **DIN 11 853**

Dimensions • Baumaße

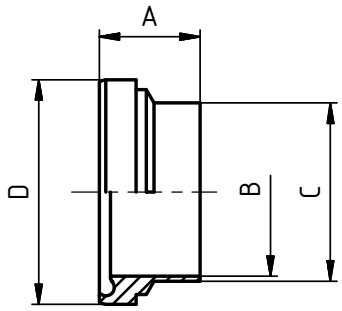

DN	A	B	C	D	E	F	R		thread DIN 405 Rd x s	kg
10	17	10	13	21,9						0,02
15	17	16	19	27,9						0,03
20	18	20	23	35,9						0,05
25	22	26	29	42,9						0,08
32	25	32	35	48,9						0,09
40	26	38	41	54,9						0,11
50	30	50	53	66,9						0,16
65	34	66	70	84,9						0,30
80	38	81	85	98,9						0,35
100	46	100	104	118,9						0,57

Welding union
Anschweißverschraubung

22490
DIN 11 864-1-A

Description
Beschreibung

Welding union 22490, DIN 11 864-1
- Simple instalation
- Easy gasket exchange

Anschweißverschraubung 22490, DIN 11 864-1
- Einfache die Dichtung austauschen
- Einfache Installation

Baumaße / Dimensions: DN 10 - DN 100

Thread / Gewinde: DIN 405

Material / Material: 1.4301 (AISI 304)
1.4404 (AISI 316L)

Dichtring / Gasket: NBR
EPDM
Viton

Komponents / Komponenten

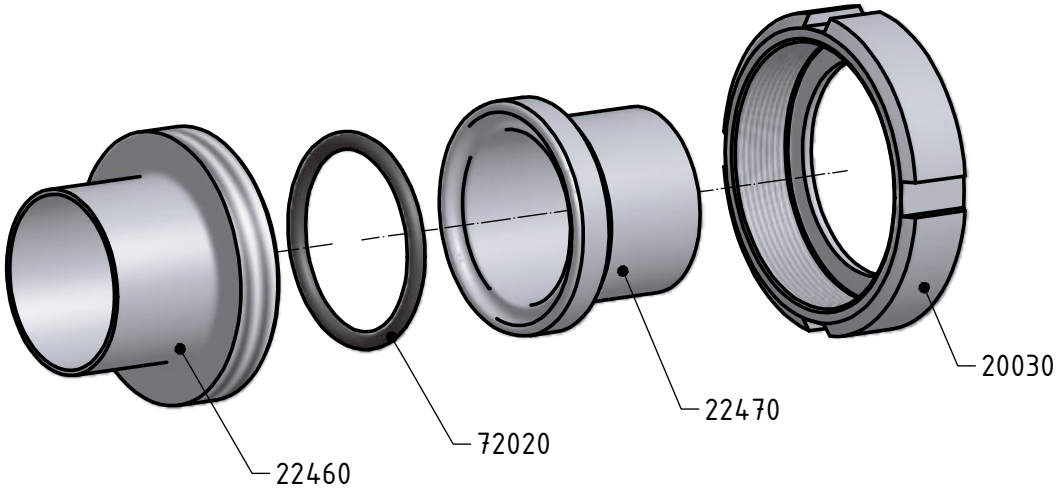

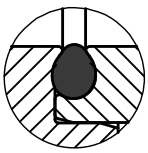

Detail gasket
Detail der Dichtung

Standard gasket /Standard Dichtring - EPDM

Welding union - complete
Anschweißverschraubung - komplett

22490
DIN 11 864-1-A

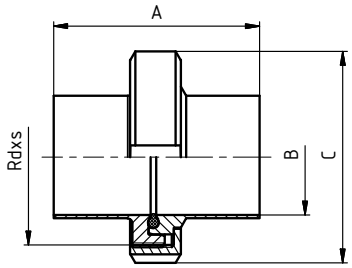

Dimensions • Baumaße

DN	A	B	C	D	E	F	R	L	thread DIN 405 Rd x s	kg
10	76	10	38						28x1/8"	0,08
15	76	16	44						34x1/8"	0,11
20	76	20	54						44x1/6"	0,19
25	77	26	63						52x1/6"	0,26
32	88	32	70						58x1/6"	0,31
40	88	38	78						65x1/6"	0,36
50	89	50	92						78x1/6"	0,50
65	113	66	112						95x1/6"	0,86
80	117	81	127						110x1/4"	1,16
100	120	100	148						130x1/4"	1,51

Nut
Nutmutter

20030 — **DIN 11 851**

Dimensions • Baumaße

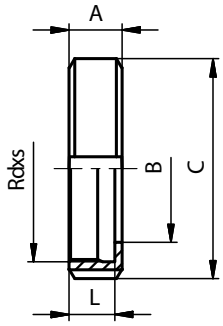

DN	A	B	C	D	E	F	R	L	thread DIN 405 Rd x s	kg
10	18	19	38					15	28 x 1/8"	0,07
15	18	25	44					15	34 x 1/8"	0,08
20	20	31	54					17	44 x 1/6"	0,14
25	21	36	63					18	52 x 1/6"	0,18
32	21	42	70					18	58 x 1/6"	0,22
40	21	49	78					18	65 x 1/6"	0,25
50	22	62	92					19	78 x 1/6"	0,33
65	25	80	112					21	95 x 1/6"	0,55
80	29	94	127					25	110 x 1/4"	0,80
100	31	115	148					26	130 x 1/4"	1,08
125	35	138	178					30	160 x 1/4"	1,45
150	40	164	210					34	190 x 1/4"	1,88

Gasket
Dichtring

72020 — **DIN 11 864**

Dimensions • Baumaße

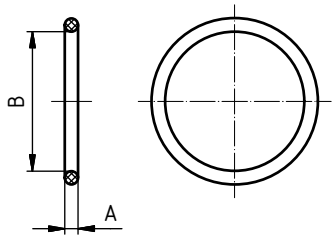

DN	A	B	C	D	E	F	R	L	thread DIN 405 Rd x s	kg
10	3,5	12								
15	3,5	18								
20	3,5	22								
25	3,5	28								
32	5	34								
40	5	40								
50	5	52								
65	5	68								
80	5	83								
100	5	102								

Welding male
Anschweißgewindestutzen

22460 — **DIN 11 864-1-A**

Dimensions • Baumaße

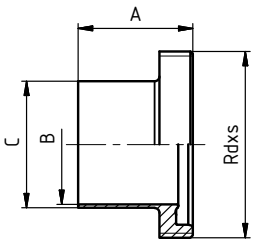

DN	A	B	C	D	E	F	R	L	thread DIN 405 Rd x s	kg
10	41	10	13						28 x 1/8"	0,05
15	41	16	19						34 x 1/8"	0,07
20	43	20	23						44 x 1/6"	0,13
25	43	26	29						52 x 1/6"	0,16
32	48	32	35						58 x 1/6"	0,19
40	48	38	41						65 x 1/6"	0,22
50	48	50	53						78 x 1/6"	0,30
65	60	66	70						95 x 1/6"	0,48
80	64	81	85						110 x 1/4"	0,72
100	64	100	104						130 x 1/4"	0,84

Welding liner
Anschweißkegelstutzen

22470 — **DIN 11 864-1-A**

Dimensions • Baumaße

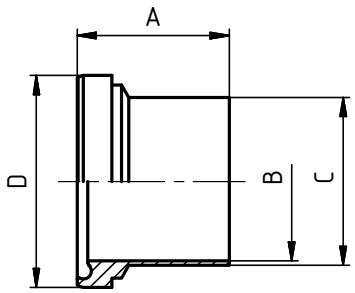

DN	A	B	C	D	E	F	R	L	thread DIN 405 Rd x s	kg
10	39	10	13	21,9						0,03
15	39	16	19	27,9						0,04
20	38	20	23	35,9						0,06
25	40	26	29	42,9						0,10
32	47	32	35	48,9						0,12
40	47	38	41	54,9						0,14
50	48	50	53	66,9						0,20
65	61	66	70	84,9						0,38
80	61	81	85	98,9						0,44
100	66	100	104	118,9						0,67

Reducing male part
Reduziergewindestutzen

20230 **Dimensions** • Baumaße

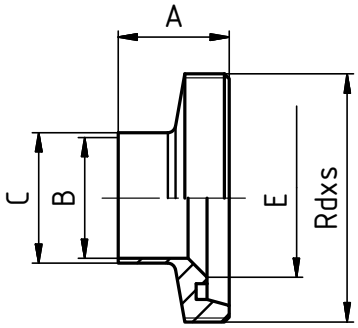

DN	A	B	C	D	E	F	R	L	thread DIN 405 Rd x s	kg
20/10	24	10	13		20				44x1/6"	
20/15	24	16	19		20				44x1/6"	
25/10	29	10	13		26				52x1/6"	
25/15	29	16	19		26				52x1/6"	
25/20	29	20	23		26				52x1/6"	
32/15	32	16	19		32				58x1/6"	
32/20	32	20	23		32				58x1/6"	
32/25	32	26	29		32				58x1/6"	
40/20	33	20	23		38				65x1/6"	
40/25	33	26	29		38				65x1/6"	
40/32	33	32	35		38				65x1/6"	
50/20	35	20	23		50				78x1/6"	
50/25	35	26	29		50				78x1/6"	
50/32	35	32	35		50				78x1/6"	
50/40	35	38	41		50				78x1/6"	
65/40	40	38	41		66				95x1/6"	
65/50	40	50	53		66				95x1/6"	
80/40	45	38	41		81				110x1/4"	
80/50	45	50	53		81				110x1/4"	
80/65	45	66	70		81				110x1/4"	
100/50	54	50	53		100				130x1/4"	
100/65	54	66	70		100				130x1/4"	
100/80	54	81	85		100				130x1/4"	

Reducing liner
Reduzierkegelstutzen

20240 **Dimensions** • Baumaße

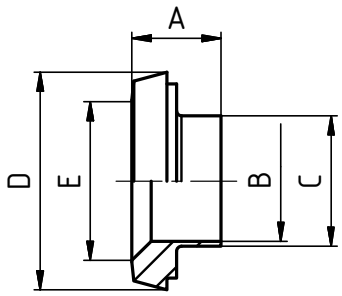

DN	A	B	C	D	E	F	R	L	thread DIN 405 Rd x s	kg
20/10	18	10	13	36,5	20					
20/15	18	16	19	36,5	20					
25/10	22	10	13	44	26					
25/15	22	16	19	44	26					
25/20	22	20	23	44	26					
32/15	25	16	19	50	32					
32/20	25	20	23	50	32					
32/25	25	26	29	50	32					
40/20	26	20	23	56	38					
40/25	26	26	29	56	38					
40/32	26	32	35	56	38					
50/20	28	20	23	68,5	50					
50/25	28	26	29	68,5	50					
50/32	28	32	35	68,5	50					
50/40	28	38	41	68,5	50					
65/40	32	38	41	86	66					
65/50	32	50	53	86	66					
80/40	37	38	41	100	81					
80/50	37	50	53	100	81					
80/65	37	66	70	100	81					
100/50	44	50	53	121	100					
100/65	44	66	70	121	100					
100/80	44	81	85	121	100					

Blind nut
Blindmutter

20250 **Dimensions** • Baumaße

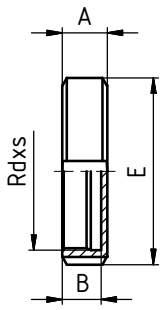

DN	A	B	C	D	E	F	R	L	thread DIN 405 Rd x s	kg
10	18	15			38				28x1/8"	0,08
15	18	15			44				34x1/8"	0,10
20	20	17			54				44x1/6"	0,14
25	21	18			63				52x1/6"	0,19
32	21	18			70				58x1/6"	0,23
40	21	18			78				65x1/6"	0,26
50	22	19			92				78x1/6"	0,38
65	25	21			112				95x1/6"	0,66
80	29	25			127				110x1/4"	1,00
100	31	26			148				130x1/4"	1,40
125	35	30			178				160x1/4"	1,97
150	40	34			210				190x1/4"	2,87

Blind nut with boss
Blindmutter mit knopf

20260 **Dimensions** • Baumaße

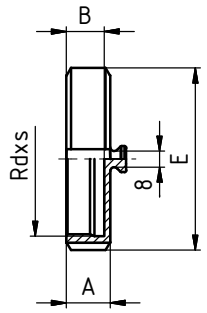

DN	A	B	C	D	E	F	R	L	thread DIN 405 Rd x s	kg
10	18	15			38				28x1/8"	0,09
15	18	15			44				34x1/8"	0,11
20	20	17			54				44x1/6"	0,15
25	21	18			63				52x1/6"	0,20
32	21	18			70				58x1/6"	0,24
40	21	18			78				65x1/6"	0,27
50	22	19			92				78x1/6"	0,39
65	25	21			112				95x1/6"	0,67
80	29	25			127				110x1/4"	1,01
100	31	26			148				130x1/4"	1,41
125	35	30			178				160x1/4"	1,98
150	40	34			210				190x1/4"	2,88

Gasket disc - blind nut
Dichtscheibe - blindmutter

20270 **Dimensions** • Baumaße

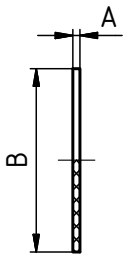

DN	A	B	C	D	E	F	R	L	thread DIN 405 Rd x s	kg
10	3	28								
15	3	34								
20	3	44								
25	3	52								
32	3	58								
40	3	65								
50	3	78								
65	3	95								
80	3	110								
100	3	130								
125	4	160								
150	4	190								

Chain with hook and eye
Kette mit haken und öse

20280 **Dimensions** • Baumaße

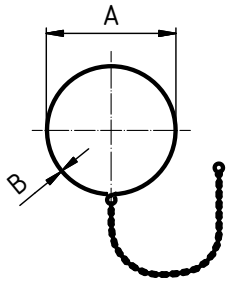

DN	A	B	C	D	E	F	R	L	thread DIN 405 Rd x s	kg
10	18	1,25								
15	24	1,25								
20	28	1,25								
25	34	1,25								
32	41	1,25								
40	46	1,25								
50	57	1,25								
65	75	1,4								
80	93	1,6								
100	113	1,6								
125	136	3								
150	166	3								

Blind nut - complete
Blindmutter (komplett)

20290 **Dimensions** • Baumaße

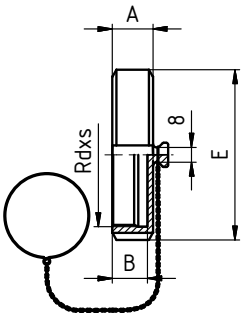

DN	A	B	C	D	E	F	R	L	thread DIN 405 Rd x s	kg
10	18	15			38				28x1/8"	0,12
15	18	15			44				34x1/8"	0,15
20	20	17			54				44x1/6"	0,19
25	21	18			63				52x1/6"	0,25
32	21	18			70				58x1/6"	0,29
40	21	18			78				65x1/6"	0,33
50	22	19			92				78x1/6"	0,46
65	25	21			112				95x1/6"	0,85
80	29	25			127				110x1/4"	1,11
100	31	26			148				130x1/4"	1,53
125	35	30			178				160x1/4"	2,12
150	40	34			210				190x1/4"	3,05

Liner blank
Blindkegel

20300 **Dimensions** • Baumaße

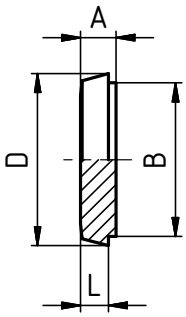

DN	A	B	C	D	E	F	R	L	thread DIN 405 Rd x s	kg
10	9	18		22,5				6		0,02
15	9	24		28,5				6		0,04
20	11	30		36,5				8		0,07
25	13	35		44				10		0,13
32	13	41		50				10		0,17
40	13	48		56				10		0,22
50	14	61		68,5				11		0,35
65	16	79		86				12		0,67
80	16	93		100				12		0,92
100	20	114		121				15		1,34
125	22	137		150				17		1,68
150	24	163		176				18		4,30

Male part blank
Blindgewinde

20330 **Dimensions** • Baumaße

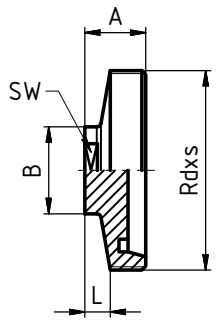

DN	A	B	C	D	E	F	L	SW	thread DIN 405 Rd x s	kg
10	22	22					10	19	28x1/8"	0,06
15	22	25					10	22	34x1/8"	0,09
20	24	25					10	22	44x1/6"	0,13
25	24	34					10	27	52x1/6"	0,19
32	24	34					10	27	58x1/6"	0,22
40	24	34					10	27	65x1/6"	0,25
50	24	34					10	27	78x1/6"	0,35
65	28	34					10	27	95x1/6"	0,64
80	30	34					10	27	110x1/4"	1,30
100	30	34					10	27	130x1/4"	2,10

Blind nut with liner blank (complete)
Blindmutter mit blindkegel (komplett)

20340 **Dimensions** • Baumaße

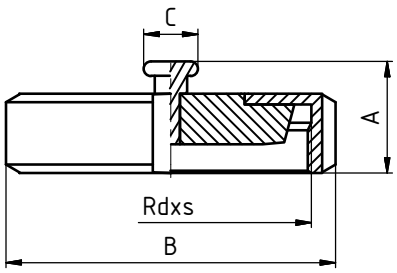

DN	A	B	C	D	E	F	L	SW	thread DIN 405 Rd x s	kg
10	27	38	15						28x1/8"	0,12
15	27	44	15						34x1/8"	0,15
20	29	54	15						44x1/6"	0,22
25	30	63	15						52x1/6"	0,32
32	30	70	15						58x1/6"	0,40
40	30	78	15						65x1/6"	0,49
50	31	92	15						78x1/6"	0,73
65	34	112	20						95x1/6"	1,25
80	38	127	20						110x1/4"	1,70
100	40	148	20						130x1/4"	2,79
125	44	178	20						160x1/4"	4,39
150	49	210	20						190x1/4"	6,54

Male threaded outside
Einschraub gewindestutzen

20350 **Dimensions** • Baumaße

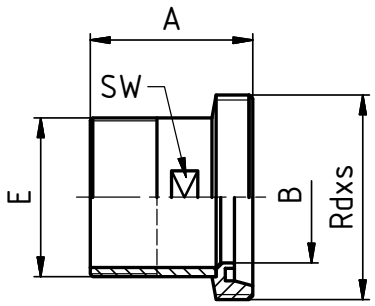

DN	A	B	C	D	E	F	R	SW	thread DIN 405 Rd x s	kg
10	40	10			3/8"			15	28x1/8"	0,06
15	43	16			1/2"			20	34x1/8"	0,09
20	47	20			3/4"			25	44x1/6"	0,15
25	52	26			1"			32	52x1/6"	0,21
25	54	26			3/4"			25	52x1/6"	0,20
32	54	32			1"			32	58x1/6"	0,23
32	54	32			1 1/4"			40	58x1/6"	0,25
40	54	38			1 1/2"			45	65x1/6"	0,32
50	57	50			2"			57	78x1/6"	0,43
65	66	66			2 1/2"			73	95x1/6"	0,65
80	75	81			3"			86	110x1/4"	1,00
100	83	100			4"			110	130x1/4"	1,33

Liner threaded outside
Einschraub kegelstutzen

20360

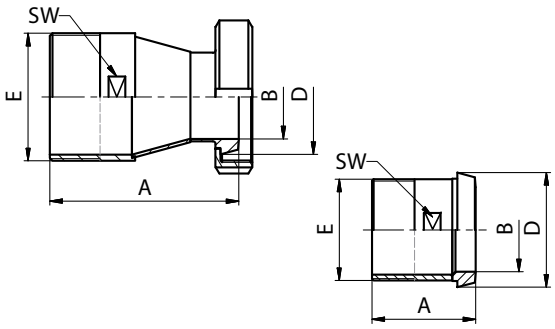

Dimensions • Baumaße

DN	A	B	C	D	E	F	R	SW	thread DIN 405 Rd x s	kg
10	37	10		22,5	3/8"			15		0,04
15	40	16		28,5	1/2"			20		0,06
20	47	20		36,5	3/4"			25		0,11
25	50	26		44	1"			32		0,16
32	54	32		50	1 1/4"			40		0,19
40	54	38		56	1 1/2"			45		0,25
50	57	50		68,5	2"			57		0,35
65	66	66		86	2 1/2"			73		0,55
80	75	81		100	3"			86		0,72
100	83	100		121	4"			110		1,12

Male threaded inside
Aufschraub gewindestutzen

20370

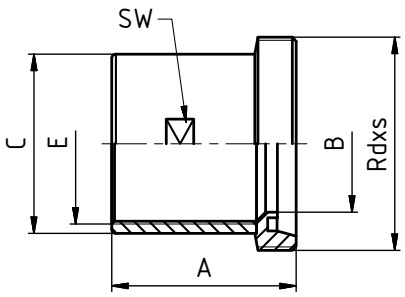

Dimensions • Baumaße

DN	A	B	C	D	E	F	R	SW	thread DIN 405 Rd x s	kg
10	31	10	20,5		3/8"			19	28x1/8"	0,06
15	31	16	25		1/2"			24	34x1/8"	0,08
20	35	20	32		3/4"			30	44x1/6"	0,15
25	38	26	37		1"			35	52x1/6"	0,19
32	40	32	46		1 1/4"			44	58x1/6"	0,23
40	41	38	52,5		1 1/2"			51	65x1/6"	0,28
50	43	50	65,5		2"			63	78x1/6"	0,41
65	50	66	81		2 1/2"			78	95x1/6"	0,60
80	56	81	95		3"			92	110x1/4"	0,92
100	55	100	125		4"			120	130x1/4"	1,32

Liner threaded inside
Aufschraub kegelstutzen

20380

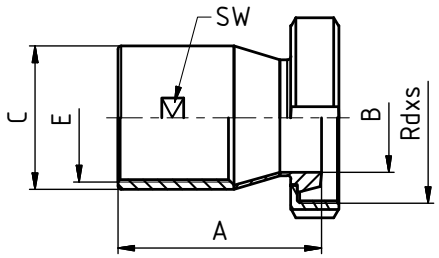

Dimensions • Baumaße

DN	A	B	C	D	E	F	R	SW	thread DIN 405 Rd x s	kg
10	44	10	20,5		3/8"			19	28x1/8"	0,13
15	50	16	25		1/2"			24	34x1/8"	0,17
20	53	20	32		3/4"			30	44x1/6"	0,26
25	53	26	37		1"			35	52x1/6"	0,35
32	60	32	46		1 1/4"			44	58x1/6"	0,43
40	65	38	52,5		1 1/2"			51	65x1/6"	0,52
50	67	50	65,5		2"			63	78x1/6"	0,75
65	76	66	81		2 1/2"			78	95x1/6"	1,27
80	80	81	95		3"			92	110x1/4"	1,62
100	100	100	125		4"			120	130x1/4"	2,54

Liner hose fitting - P
Schlauchstutzen - G

20510

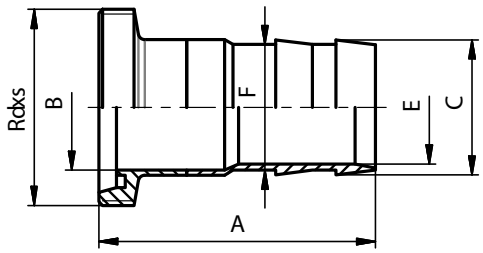

Dimensions • Baumaße

DN	A	B	C	D	E	F	R	L	thread DIN 405 Rd x s	kg
10	60	10	12		7	10			28x1/8"	0,05
15	61	16	18,5		13	15			34x1/8"	0,08
20	65	20	23		16	20			44x1/6"	0,17
25	70	26	28		20	25			52x1/6"	0,23
32	84	32	35,6		27	32			58x1/6"	0,33
40	95	38	43,6		35	40			65x1/6"	0,52
50	110	50	53,6		45	50			78x1/6"	0,66
65	133	66	66,6		58	65			95x1/6"	1,14
80	145	81	83,6		75	80			110x1/4"	1,50
100	161	100	103,6		95	100			130x1/4"	2,40

Liner hose fitting - K
Schlauchstutzen - K

20520 **Dimensions** • Baumaße

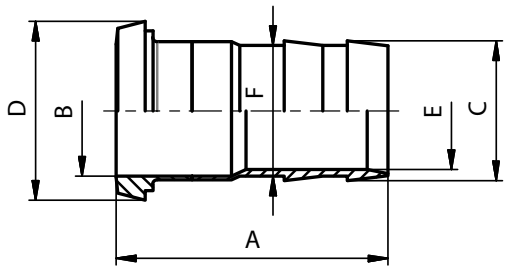

DN	A	B	C	D	E	F	R	L	thread DIN 405 Rd x s	kg
10	60	10	12	22,5	7	10				0,04
15	61	16	18,5	28,5	13	15				0,06
20	65	20	23	36,5	16	20				0,13
25	70	26	28	44	20	25				0,19
32	77	32	35,6	50	27	32				0,27
40	88	38	43,6	56	35	40				0,42
50	103	50	53,6	68,5	45	50				0,58
65	125	66	66,6	86	58	65				1,08
80	137	81	83,6	100	75	80				1,32
100	151	100	103,6	121	95	100				2,13

Liner hose fitting - S
Schlauchstutzen - S

20530 **Dimensions** • Baumaße

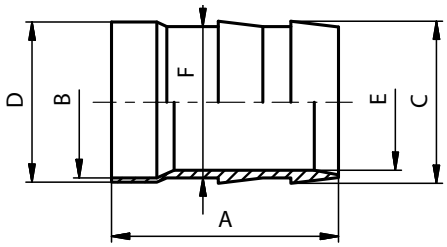

DN	A	B	C	D	E	F	R	L	thread DIN 405 Rd x s	kg
10	43	10	12	13	7	10				0,02
15	44	16	18,5	19	13	15				0,04
20	47	20	23	23	16	20				0,06
25	48	26	28	29	20	25				0,06
32	52	32	35,6	35	27	32				0,08
40	62	38	43,6	41	35	40				0,12
50	75	50	53,6	53	45	50				0,22
65	93	66	66,6	70	58	65				0,58
80	100	81	83,6	85	75	80				0,68
100	107	100	103,6	104	95	100				1,72

Liner hose fitting - C
Schlauchstutzen - C

20540 **Dimensions** • Baumaße

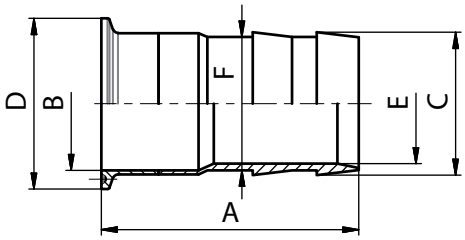

DN	A	B	C	D	E	F	R	L	thread DIN 405 Rd x s	kg
10	61	10	12	34	7	10				0,05
15	62	16	18,5	34	13	15				0,08
20	65	20	23	34	16	20				0,17
25	69,5	26	28	50,5	20	25				0,23
32	73,5	32	35,6	50,5	27	32				0,33
40	83,5	38	43,6	50,5	35	40				0,52
50	96,5	50	53,6	64	45	50				0,66
65	121	66	66,6	91	58	65				1,14
80	128	81	83,6	106	75	80				1,50
100	135	100	103,6	119	95	100				2,40

Connecting clamp/clamp for hoses
Cupplungsstück C/C zu schlauch

21300 **Dimensions** • Baumaße

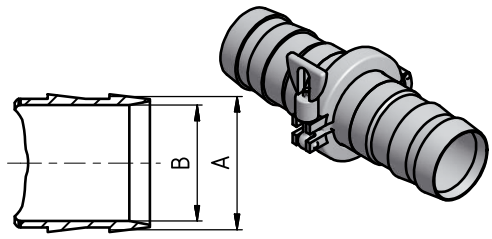

DN	A	B	C	D	E	F	R	L	thread DIN 405 Rd x s	kg
10	12	7								0,30
15	18,5	13								0,32
20	23	16								0,36
25	28	20								0,41
32	35,6	27								0,43
40	43,6	35								0,49
50	53,6	45								0,61
65	66,6	58								1,47
80	83,6	75								1,63
100	103,6	95								2,71

Connecting piece G - G
Kupplungsstück G - G

20570

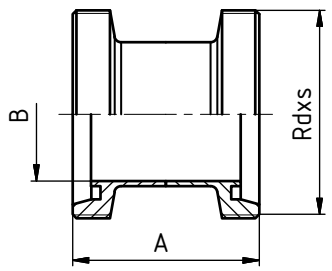

Dimensions • Baumaße

DN	A	B	C	D	E	F	R	L	thread DIN 405 Rd x s	kg
10	42	10							28x1/8"	0,09
15	42	16							34x1/8"	0,11
20	48	20							44x1/6"	0,21
25	58	26							52x1/6"	0,28
32	64	32							58x1/6"	0,36
40	66	38							65x1/6"	0,46
50	70	50							78x1/6"	0,67
65	80	66							95x1/6"	1,06
80	90	81							110x1/4"	1,41
100	108	100							130x1/4"	2,13

Connecting piece K/M - G
Kupplungsstück K/M - G

20580

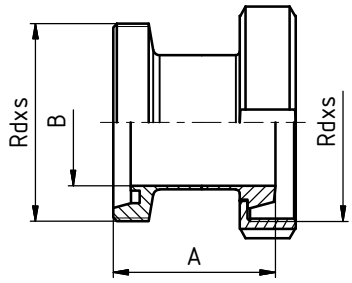

Dimensions • Baumaße

DN	A	B	C	D	E	F	R	L	thread DIN 405 Rd x s	kg
10	42	10							28x1/8"	0,13
15	42	16							34x1/8"	0,16
20	48	20							44x1/6"	0,28
25	58	26							52x1/6"	0,39
32	64	32							58x1/6"	0,47
40	66	38							65x1/6"	0,55
50	70	50							78x1/6"	0,77
65	80	66							95x1/6"	1,24
80	90	81							110x1/4"	1,73
100	108	100							130x1/4"	2,40

Connecting piece K/M - K/M
Kupplungsstück K/M - K/M

20590

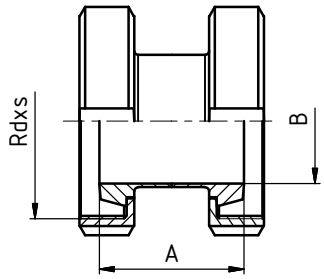

Dimensions • Baumaße

DN	A	B	C	D	E	F	R	L	thread DIN 405 Rd x s	kg
10	34	10							28x1/8"	0,18
15	34	16							34x1/8"	0,22
20	36	20							44x1/6"	0,38
25	44	26							52x1/6"	0,54
32	50	32							58x1/6"	0,66
40	52	38							65x1/6"	0,76
50	56	50							78x1/6"	1,06
65	64	66							95x1/6"	1,72
80	74	81							110x1/4"	2,36
100	88	100							130x1/4"	3,38

Recucing piece G - G
Reduzierstück G - G

20630

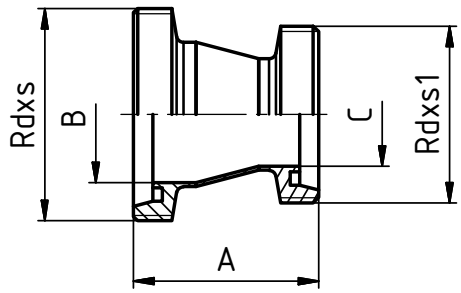

Dimensions • Baumaße

DN	A	B	C	D	E	F	thread DIN 405 Rd x s	thread DIN 405 Rd x s1	kg
32/25	55	32	26				58x1/6"	52x1/6"	0,36
40/25	66	38	25				65x1/6"	52x1/6"	0,40
40/32	55	38	32				65x1/6"	58x1/6"	0,46
50/32	78	50	32				78x1/6"	58x1/6"	0,61
50/40	68	50	38				78x1/6"	65x1/6"	0,67
65/40	98	66	38				95x1/6"	65x1/6"	1,00
65/50	77	66	50				95x1/6"	78x1/6"	1,06
80/50	104	81	50				110x1/4"	78x1/6"	1,37
80/65	77	81	66				110x1/4"	95x1/6"	1,41
100/65	116	100	66				130x1/4"	95x1/6"	2,08
100/80	89	100	81				130x1/4"	110x1/4"	2,13

Recucing piece G - K/M
Reduzierstück G - K/M

20640

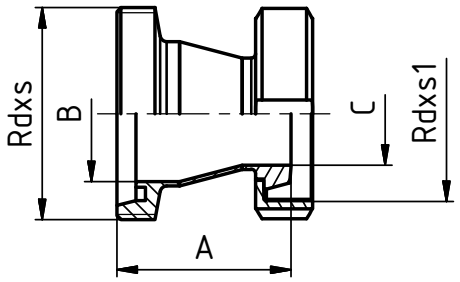

Dimensions • Baumaße

DN	A	B	C	D	E	F	thread DIN 405 Rd x s	thread DIN 405 Rd x s1	kg
32/25	51	32	26				58x1/6"	52x1/6"	0,47
40/25	62	38	26				65x1/6"	52x1/6"	0,50
40/32	59	38	32				65x1/6"	58x1/6"	0,55
50/32	74	50	32				78x1/6"	58x1/6"	0,71
50/40	64	50	38				78x1/6"	65x1/6"	0,77
65/40	94	66	38				95x1/6"	65x1/6"	1,19
65/50	73	66	50				95x1/6"	78x1/6"	1,24
80/50	100	81	50				110x1/4"	78x1/6"	1,68
80/65	73	81	66				110x1/4"	95x1/6"	1,73
100/65	112	100	66				130x1/4"	95x1/6"	2,35
100/80	85	100	81				130x1/4"	110x1/4"	2,40

Recucing piece K/M - K/M
Reduzierstück K/M - K/M

20650

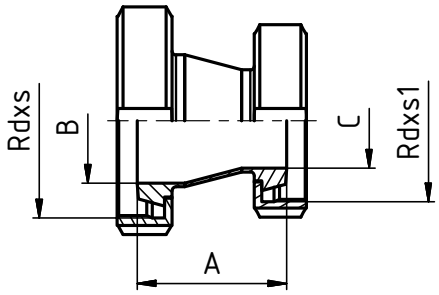

Dimensions • Baumaße

DN	A	B	C	D	E	F	thread DIN 405 Rd x s	thread DIN 405 Rd x s1	kg
32/25	47	32	26				58x1/6"	52x1/6"	0,66
40/25	58	38	26				65x1/6"	52x1/6"	0,71
40/32	47	38	32				65x1/6"	58x1/6"	0,76
50/32	70	50	32				78x1/6"	58x1/6"	1,01
50/40	60	50	38				78x1/6"	65x1/6"	1,06
65/40	90	66	38				95x1/6"	65x1/6"	1,67
65/50	69	66	50				95x1/6"	78x1/6"	1,72
80/50	96	81	50				110x1/4"	78x1/6"	2,30
80/65	69	81	66				110x1/4"	95x1/6"	2,36
100/65	107	100	66				130x1/4"	95x1/6"	3,32
100/80	80	100	81				130x1/4"	110x1/4"	3,38

Recucing piece K/M - G
Reduzierstück K/M - G

20660

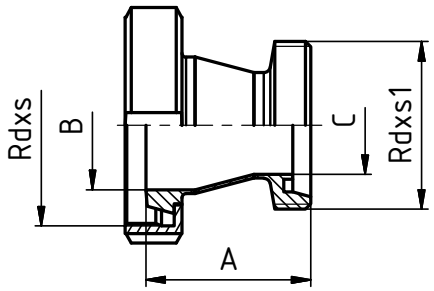

Dimensions • Baumaße

DN	A	B	C	D	E	F	thread DIN 405 Rd x s	thread DIN 405 Rd x s1	kg
32/25	51	32	26				58x1/6"	52x1/6"	0,47
40/25	62	38	25				65x1/6"	52x1/6"	0,50
40/32	59	38	32				65x1/6"	58x1/6"	0,55
50/32	74	50	32				78x1/6"	58x1/6"	0,71
50/40	64	50	38				78x1/6"	65x1/6"	0,77
65/40	94	66	38				95x1/6"	65x1/6"	1,19
65/50	73	66	50				95x1/6"	78x1/6"	1,24
80/50	100	81	50				110x1/4"	78x1/6"	1,68
80/65	73	81	66				110x1/4"	95x1/6"	1,73
100/65	112	100	66				130x1/4"	95x1/6"	2,35
100/80	85	100	81				130x1/4"	110x1/4"	2,40

Flange AL ISO
Flansch AL ISO

20780 AL

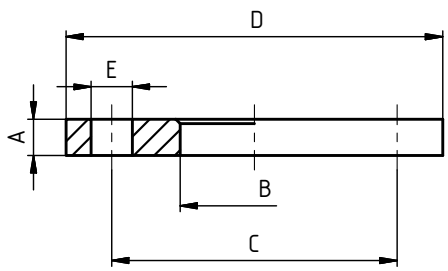

Dimensions • Baumaße

DN	A	B	C	D	E	F	R	L	thread DIN 405 Rd x s	kg
10	14	19	60	90	14x4					0,59
15	14	24	65	95	14x4					0,68
20	16	24	75	105	14x4					0,80
25	16	36	85	115	14x4					1,11
32	16	46	100	140	18x4					1,64
40	16	54	110	150	18x4					1,86
50	16	65	125	165	18x4					2,20
65	16	81	145	185	18x4					2,62
80	18	94	160	200	18x8					3,32
100	18	119	180	220	18x8					3,67
125	18	145	210	250	18x8					4,54
150	18	173	240	285	22x8					5,60

Welding neck DIN
Vorschweissbördel DIN

20790 DIN — **Dimensions** • Baumaße

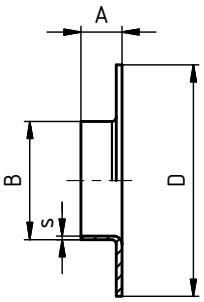

DN	A	B	C	D	E	F	R	s	thread DIN 405 Rd x s	kg
10	6	12		40				1,5		
15	8	18		45				1,5		
20	10	23		58				1,5		
25	10	28		68				1,5		
32	12	35		78				1,5		
40	15	40		88				1,5		
50	18	52		102				1,5		
65	25	70		122				2,0		
80	25	85		138				2,0		
100	25	104		158				2,0		
125	28	129		188				2,0		
150	28	154		212				2,0		

Welding neck ISO
Vorschweissbördel ISO

20790 ISO — **Dimensions** • Baumaße

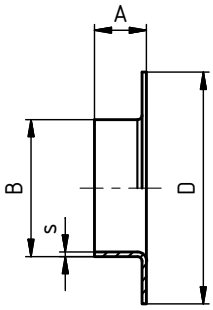

DN	A	B	C	D	E	F	R	s	thread DIN 405 Rd x s	kg
10	9	17,2		40				2		
15	9	21,3		45				2		
20	12	26,9		58				2		
25	15	33,7		68				2		
32	15	42,4		78				2		
40	17	48,3		88				2		
50	23	60,3		102				2		
65	23	76,1		122				2		
80	23	88,9		138				3		
100	28	114,3		158				3		
125	30	139,7		188				3		
150	30	168,3		212				3		

Nipple
Nippel

20800 — **Dimensions** • Baumaße

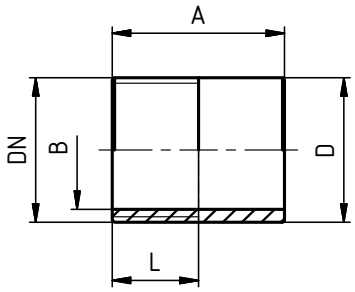

DN	A	B	C	D	E	F	R	L	thread DIN 405 Rd x s	kg
1/8"	30	7		10,5				10		0,02
1/4"	30	9,3		13,6				11		0,02
3/8"	30	13		17,1				10,5		0,03
1/2"	35	16		21,5				15,5		0,04
3/4"	40	21,6		27				16,5		0,06
1"	40	27,5		33,6				20		0,10
1 1/4"	50	36,6		42,2				20		0,15
1 1/2"	50	41,5		48,5				22,5		0,16
2"	50	53,6		60,6				25,5		0,22
2 1/2"	60	68,9		76,1				30		0,42
3"	70	81,5		89,4				34		0,68
4"	80	105,8		114,3				39		0,97

Muff
Muffe

20840 — **Dimensions** • Baumaße

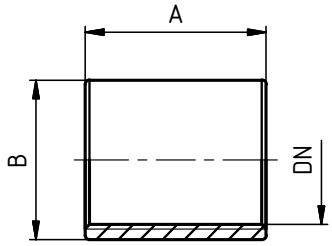

DN	A	B	C	D	E	F	R	L	thread DIN 405 Rd x s	kg
1/8"	15	15								0,02
1/4"	25	18								0,02
3/8"	26	20,5								0,03
1/2"	33	25								0,08
3/4"	35	32								0,11
1"	42	37								0,17
1 1/4"	45	46								0,32
1 1/2"	45	52,5								0,40
2"	55	65,5								0,48
2 1/2"	63	81								1,20
3"	69	95								1,57
4"	80	114,6								2,40

Flange connection PN 10
Flanschverbindung PN 10

20720
DIN 2576

Description
Beschreibung

Flange connection PN 10
- Simple instalation
- Easy gasket exchange

FlanschverbindungPN 10
- Einfache installation
- Einfache die Dichtung austauschen

Dimensions / Baumaße: DN 10 - DN 150

Material / Material: 1.4301 (AISI 304)
1.4404 (AISI 316L)

Gasket / Dichtring: NBR
EPDM
Viton

Komponents / Komponenten

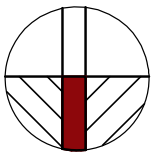

Detail gasket
Detail der Dichtung

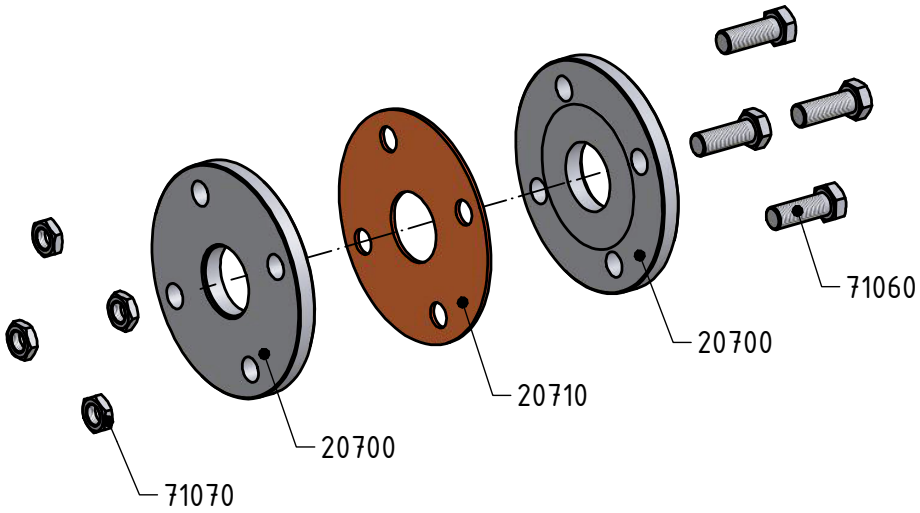

Standard gasket / Standard Dichtring - NBR

Flange connection PN 10 - complete
Flanschverbindung PN 10 - komplett

20720
DIN 2576

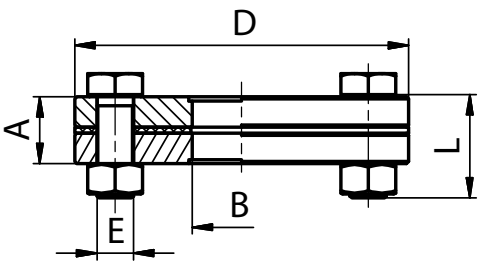

Dimensions • Baumaße

DN	A	B	C	D	E	F	R	L	Rd x s	kg
10	31	10		90	4 x M14			40		1,30
15	31	16		95	4 x M14			40		1,40
20	31	20		105	4 x M14			45		2,00
25	31	26		115	4 x M14			45		2,30
32	31	32		140	4 x M18			50		3,50
40	31	38		150	4 x M18			50		4,00
50	31	50		165	4 x M18			55		5,10
65	32	66		185	4 x M18			55		6,00
80	36	81		200	8 x M18			55		7,50
100	36	100		220	8 x M18			55		8,30
125	44	125		250	8 x M18			60		13,00
150	52	150		285	8 x M22			65		16,70

Flange connection PN 10 ECO - complete
Flanschverbindung PN 10 ECO - komplett

20720 ECO — **DIN 2576**

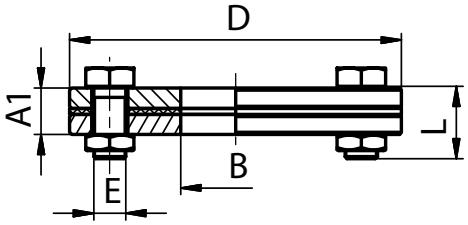

Dimensions • Baumaße

DN	A1	B	D	E	L	F	G	H	thread DIN 405 Rd x s	kg
10	23	17,7	90	4 x M14	35					1,20
15	23	18,6	95	4 x M14	35					1,30
20	23	26	105	4 x M14	35					1,60
25	23	31	115	4 x M14	35					1,80
32	23	39	140	4 x M18	40					2,80
40	23	45,5	150	4 x M18	40					3,10
50	23	54,5	165	4 x M18	40					3,80
65	24	71	185	4 x M18	40					4,20
80	24	85	200	8 x M18	40					4,80
100	24	105,5	220	8 x M18	40					5,30
125	28	130,5	250	8 x M18	45					8,30
150	28	155,5	285	8 x M22	50					11,00

Flange PN 10
Flansch PN 10

20700 — **DIN 2576**

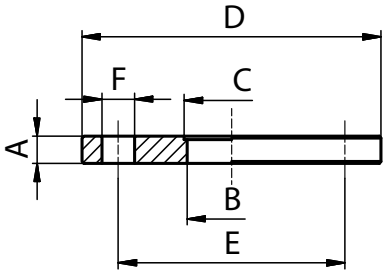

Dimensions • Baumaße

DN	A	B	C	D	E	F	R	L	thread DIN 405 Rd x s	kg
10	14	10	12,2	90	60	14x4				0,50
15	14	16	18,2	95	65	14x4				0,60
20	14	20	22,2	105	75	14x4				0,85
25	14	26	28,2	115	85	14x4				1,11
32	14	32	34,2	140	100	18x4				1,64
40	14	38	40,2	150	110	18x4				1,80
50	14	50	52,2	165	125	18x4				2,30
65	14	66	70,3	185	145	18x4				2,88
80	16	81	85,3	200	160	18x8				3,20
100	16	100	104,3	220	180	18x8				4,00
125	20	125	129,5	250	210	18x8				5,00
150	24	150	154,5	285	240	22x8				6,70

Flange PN 10 ECO
Flansch PN 10 ECO

20700 ECO — **DIN 2576**

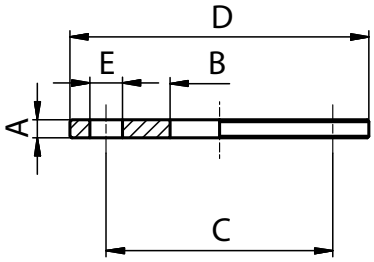

Dimensions • Baumaße

DN	A	B	C	D	E	F	R	L	thread DIN 405 Rd x s	kg
25	10	29	85	115	14x4					0,69
32	10	35	100	140	18x4					1,00
40	10	41,5	110	150	18x4					1,16
50	10	52,8	125	165	18x4					1,23
65	10	71,2	145	185	18x4					1,68
80	10	86,5	160	200	18x8					1,62
100	10	105,5	180	220	18x8					1,89
125	12	131	210	250	18x8					3,33
150	12	155,5	240	285	22x8					4,12

Flat seal for flange PN 10
Flanschdichtung PN 10

20710 — **DIN 2576**

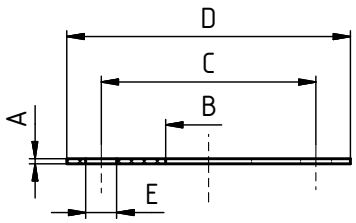

Dimensions • Baumaße

DN	A	B	C	D	E	F	R	L	thread DIN 405 Rd x s	kg
10	3	10	60	90	14x4					
15	3	16	65	95	14x4					
20	3	20	75	105	14x4					
25	3	26	85	115	14x4					
32	3	32	100	140	18x4					
40	3	38	110	150	18x4					
50	3	50	125	165	18x4					
65	4	66	145	185	18x4					
80	4	81	160	200	18x8					
100	4	100	180	220	18x8					
125	4	125	210	250	18x8					
150	4	150	240	285	22x8					

Flange connection PN 16
Flanschverbindung PN 16

20740
DIN 2633

Description
Beschreibung

Flange connection PN 16 DIN 2633
- Simple instalation
- Easy gasket exchange

Flanschverbindung PN 16 DIN 2633
- Einfache installation
- Einfache die Dichtung austauschen

Dimensions / Baumaße: DN 10 - DN 150

Material / Material: 1.4301 (AISI 304)
1.4404 (AISI 316L)

Gasket / Dichtring: NBR
EPDM
Viton

Komponents / Komponenten

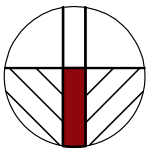

Detail gasket
Detail der Dichtung

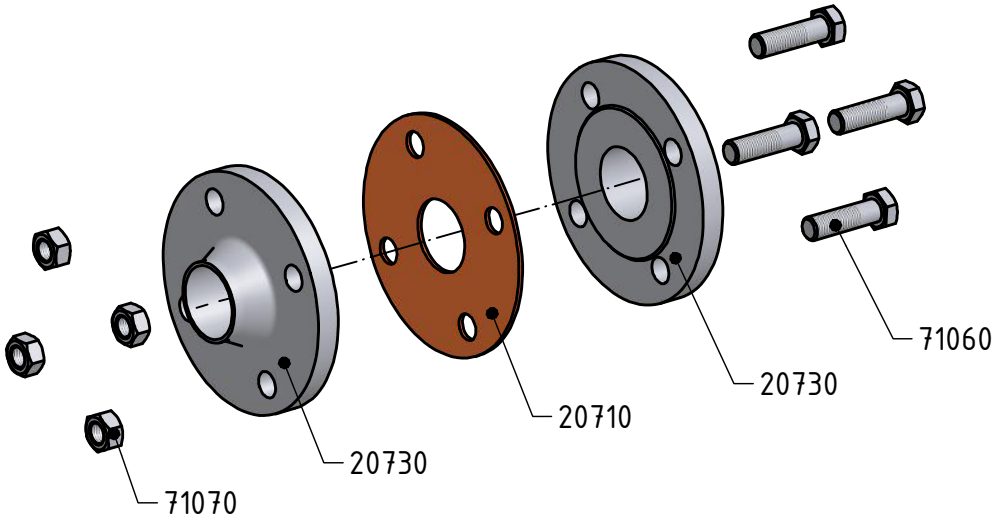

Standard gasket /Standard Dichtring - NBR

Flange connection PN 16 - complete
Flanschverbindung PN 16 - komplett

20740
DIN 2633

Dimensions • Baumaße

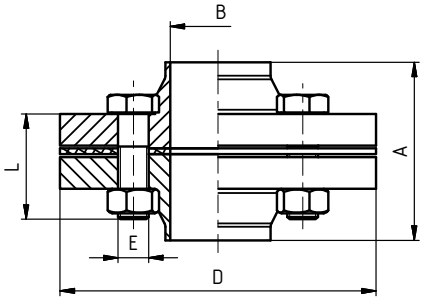

DN	A	B	C	D	E	F	R	L	thread DIN 405 Rd x s	kg
10	73	10		90	4 x M14			45		1,16
15	73	16		95	4 x M14			45		1,30
20	79	20		105	4 x M14			45		1,90
25	79	26		115	4 x M14			50		2,28
32	83	32		140	4 x M18			50		3,20
40	88	38		150	4 x M18			50		3,60
50	94	50		165	4 x M18			55		5,06
65	94	66		185	4 x M18			55		6,12
80	104	81		200	8 x M18			60		7,40
100	108	100		220	8 x M18			60		9,24
125	114	125		250	8 x M18			65		12,60
150	114	150		285	8 x M22			70		15,5

Flange PN 16
Flansch PN 16

20730 — **DIN 2633**

Dimensions • Baumaße

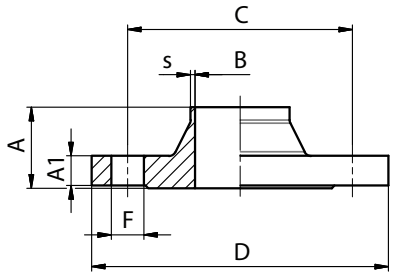

DN	A	A1	B	C	D	F	s			kg
10	35	14	10	60	90	14x4	1,5			0,58
15	35	14	16	65	95	14x4	1,5			0,65
20	38	16	20	75	105	14x4	1,5			0,95
25	38	16	26	85	115	14x4	1,5			1,14
32	40	16	32	100	140	18x4	1,5			1,60
40	42	16	38	110	150	18x4	1,5			1,80
50	45	18	50	125	165	18x4	1,5			2,53
65	45	18	66	145	185	18x4	2			3,06
80	50	20	81	160	200	18x8	2			3,70
100	52	20	100	180	220	18x8	2			4,62
125	55	22	125	210	250	18x8	2			6,30
150	55	22	150	240	285	22x8	2			7,75

Flat seal for flange PN 16
Flanschdichtung PN 16

20710 — **DIN 2633**

Dimensions • Baumaße

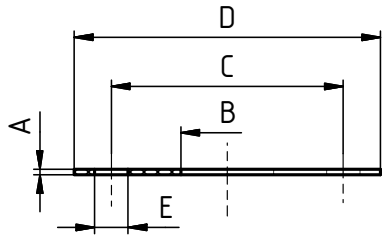

DN	A	B	C	D	E	F	R	L	thread DIN 405 Rd x s	kg
10	3	10	60	90	14x4					
15	3	16	65	95	14x4					
20	3	20	75	105	14x4					
25	3	26	85	115	14x4					
32	3	32	100	140	18x4					
40	3	38	110	150	18x4					
50	3	50	125	165	18x4					
65	4	66	145	185	18x4					
80	4	81	160	200	18x8					
100	4	100	180	220	18x8					
125	4	125	210	250	18x8					
150	4	150	240	285	22x8					

Bolt
Schraube

71060 — **DIN 931, 961**

Dimensions • Baumaße

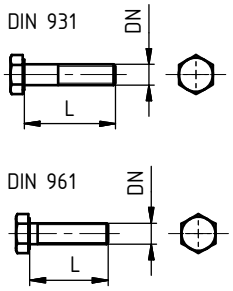

DN	A	B	L	thread DIN 405 Rd x s	kg
M8			30, 35, 40, 45, 50, 55, 60, 65, 70, 80, 90, 100		
M10			30, 35, 40, 45, 50, 55, 60, 65, 70, 80, 90, 100		
M12			30, 35, 40, 45, 50, 55, 60, 65, 70, 80, 90, 100		
M14			30, 35, 40, 45, 50, 55, 60, 65, 70, 80, 90, 100		
M16			30, 35, 40, 45, 50, 55, 60, 65, 70, 80, 90, 100		
M18			30, 35, 40, 45, 50, 55, 60, 65, 70, 80, 90, 100		
M22			30, 35, 40, 45, 50, 55, 60, 65, 70, 80, 90, 100		

Nut
Mutter

71070 — **DIN 934**

Dimensions • Baumaße

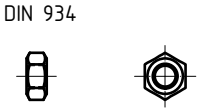

DN	A	B	C	D	E	F	R	L	thread DIN 405 Rd x s	kg
M8										
M10										
M12										
M14										
M16										
M18										
M22										

Flange connection complete PN 10
Flanschverbindung komplett PN10

20420

Description
Beschreibung

Flange connection PN 10
- Simple instalation
- Easy gasket exchange

Flanschverbindung PN 10
- Einfache installation
- Einfache die Dichtung austauschen

Dimensions / Baumaße: DN 10 - DN 150

Material / Material: 1.4301 (AISI 304)
1.4404 (AISI 316L)

Gasket / Dichtring: NBR
EPDM
Viton

Komponents / Komponenten

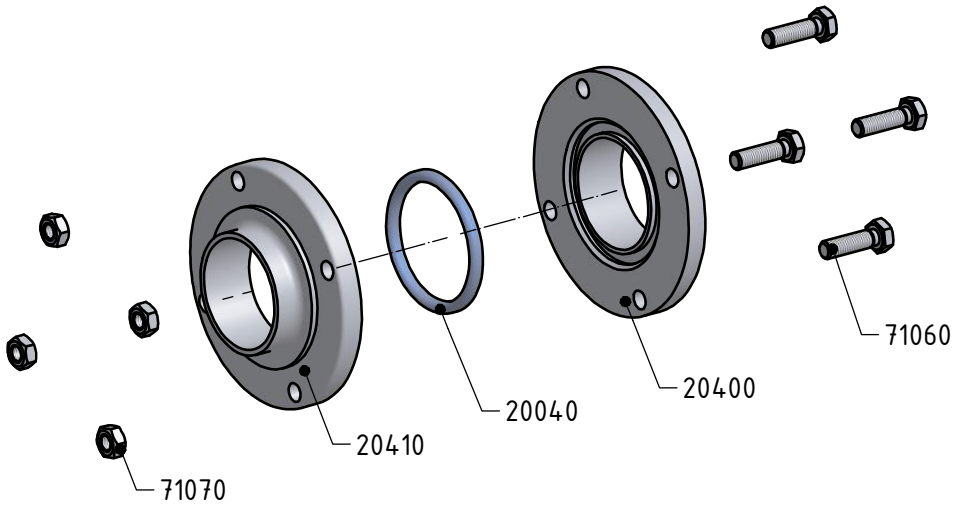

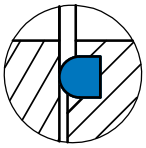

Detail gasket
Detail der Dichtung

Standard gasket /Standard Dichtring - NBR

Flange connection PN 10 - complete
Flanschverbindung PN 10 - komplett

20420

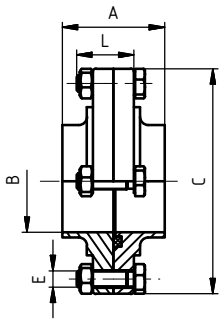

Dimensions • Baumaße

DN	A	B	C	D	E	F	R	L	thread DIN 405 Rd x s	kg
10	40	10	62		4 x M8			25		0,40
15	40	16	68		4 x M8			25		0,52
20	40	20	75		4 x M8			30		0,58
25	40	26	87		4 x M8			30		0,78
32	40	32	92		4 x M8			30		0,92
40	50	38	97		4 x M8			30		0,94
50	50	50	110		4 x M8			30		1,18
65	50	66	127		4 x M8			30		1,50
80	60	81	142		4 x M8			30		2,56
100	60	100	162		4 x M8			30		3,44
125	80	125	200		6 x M10			40		5,74
150	90	150	230		6 x M10			40		7,70

Flange PN 10 with groove
Kleinflansch PN mit nut

20400

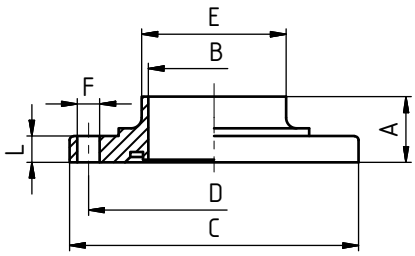

Dimensions • Baumaße

DN	A	B	C	D	E	F	R	L		kg
10	20	10	62	44	15	8,5x4		10		0,20
15	20	16	68	50	21	8,5x4		10		0,26
20	20	20	75	59	25	8,5x4		10		0,29
25	20	26	87	73	31	8,5x4		10		0,39
32	20	32	92	78	37	8,5x4		10		0,46
40	25	38	97	82,5	43	8,5x4		10		0,47
50	25	50	110	95,5	55	8,5x4		10		0,59
65	25	66	127	112,5	72	8,5x4		10		0,75
80	30	81	142	127,5	87	8,5x4		16		1,28
100	30	100	162	147,5	106	8,5x4		16		1,72
125	40	125	200	180	132	11x6		16		2,87
150	45	150	230	210	157	11x6		16		3,85

Flange PN 10 without groove
Kleinflansch PN ohne nut

20410

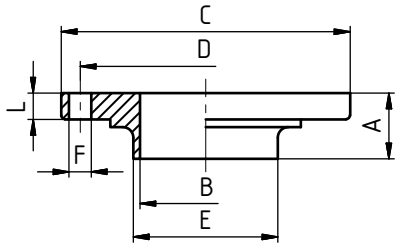

Dimensions • Baumaße

DN	A	B	C	D	E	F	R	L		kg
10	20	10	62	44	15	8,5x4		10		0,20
15	20	16	68	50	21	8,5x4		10		0,26
20	20	20	75	59	25	8,5x4		10		0,29
25	20	26	87	73	31	8,5x4		10		0,39
32	20	32	92	78	37	8,5x4		10		0,46
40	25	38	97	82,5	43	8,5x4		10		0,47
50	25	50	110	95,5	55	8,5x4		10		0,59
65	25	66	127	112,5	72	8,5x4		10		0,75
80	30	81	142	127,5	87	8,5x4		16		1,28
100	30	100	162	147,5	106	8,5x6		16		1,72
125	40	125	200	180	132	11x6		16		2,87
150	45	150	230	210	157	11x6		16		3,85

Gasket
Dichtring

20040 **20041**

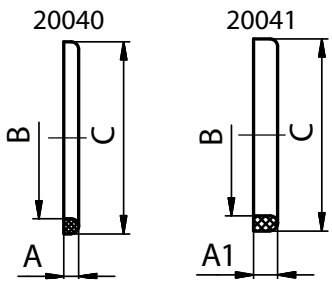

Dimensions • Baumaße

DN	A	A1	B	C	kg	F	R	L	thread DIN 405 Rd x s	kg
10	4		12	20	0,0012					0,0012
15	4		18	26	0,0016					0,0016
20	4		23	33	0,0026					0,0026
25	5	8	30	40	0,0036					0,0036
32	5	8	36	46	0,0040					0,0040
40	5	8	42	52	0,0048					0,0048
50	5	8	54	64	0,0062					0,0062
65	5	8	71	81	0,0070					0,0070
80	5	8	85	95	0,0080					0,0080
100	6	8	104	114	0,0134					0,0134
125	7	8	130	142	0,0236					0,0236
150	7	8	155	167	0,0276					0,0276

Hygienic flange connection PN10
Hygiene flanschverbindung PN 10

22870

DIN 11 853

Description
Beschreibung

Hygienic flange connection PN10 DIN 11853
- Simple instalation
- Easy gasket exchange

Hygiene flanschverbindung PN 10 DIN 11853
- Einfache installation
- Einfache die Dichtung austauschen

Dimensions / Baumaße: DN 10 - DN 150

Material / Material: 1.4301 (AISI 304)
1.4404 (AISI 316L)

Gasket / Dichtring: EPDM
Viton

Komponents / Komponenten

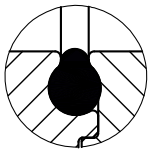

Detail gasket
Detail der Dichtung

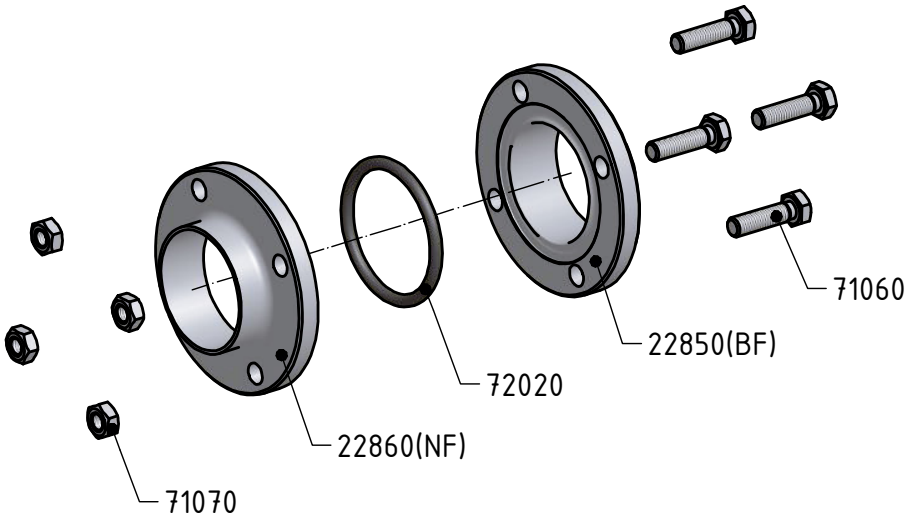

Standard gasket /Standard Dichtring - EPDM

Hygienic flange connection PN10 - complete
Hygiene flanschverbindung PN 10 - komplett

22870

DIN 11 853

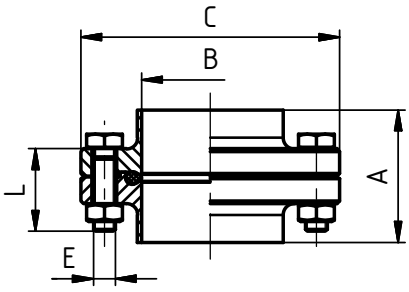

Dimensions • Baumaße

DN	A	B	C	D	E	F	R	L	thread DIN 405 Rd x s	kg
10	48	10	54		4 x M8			25		0,41
15	48	16	59		4 x M8			25		0,46
20	48	20	64		4 x M8			25		0,52
25	48	26	70		4 x M8			25		0,60
32	48	32	76		4 x M8			25		0,66
40	48	38	82		4 x M8			25		0,73
50	48	50	94		4 x M8			25		0,87
65	48	66	113		8 x M8			25		1,21
80	52	81	133		8 x M10			30		1,96
100	52	100	159		8 x M10			35		2,97
125	56	125	183		8 x M10			35		3,47
150	56	150	213		8 x M12			40		5,02

Gasket - O-ring
Dichtring - O-ring

72020

DIN 11 853
DIN 11 864

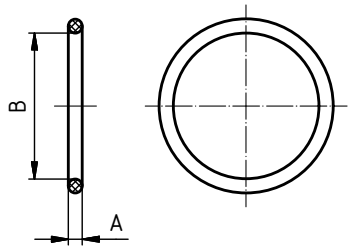

Dimensions • Baumaße

DN	A	B	C	D	E	F	R	L	thread DIN 405 Rd x s	kg
10	3,5	12								0,0012
15	3,5	18								0,0016
20	3,5	22								0,0026
25	3,5	28								0,0036
32	5	34								0,0040
40	5	40								0,0048
50	5	52								0,0062
65	5	68								0,0070
80	5	83								0,0080
100	5	102								0,0134
125	5	127								0,0236
150	5	152								0,0276

Hygienic flange "BF"
Hygiene Bundflansch "BF"

22850 (BF)

DIN 11 853

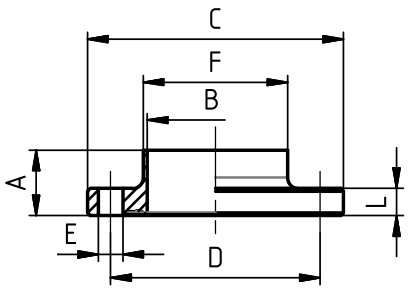

Dimensions • Baumaße

DN	A	B	C	D	E	F	R	L	thread DIN 405 Rd x s	kg
10	24	10	54	37	9x4	13		10		0,16
15	24	16	59	42	9x4	19		10		0,18
20	24	20	64	47	9x4	23		10		0,21
25	24	26	70	53	9x4	29		10		0,25
32	24	32	76	59	9x4	35		10		0,28
40	24	38	82	65	9x4	41		10		0,32
50	24	50	94	77	9x4	53		10		0,39
65	24	66	113	95	9x8	70		10		0,52
80	26	81	133	112	11x8	85		12		0,80
100	26	100	159	137	11x8	104		14		1,29
125	28	125	183	161	11x8	129		14		1,54
150	28	150	213	188	14x8	154		16		2,19

Hygienic flange "NF"
Hygiene Bundflansch "NF"

22860 (NF)

DIN 11 853

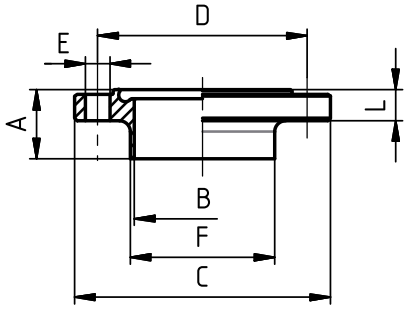

Dimensions • Baumaße

DN	A	B	C	D	E	F	R	L	thread DIN 405 Rd x s	kg
10	25,5	10	54	37	9x4	13		11,5		0,16
15	25,5	16	59	42	9x4	19		11,5		0,18
20	25,5	20	64	47	9x4	23		11,5		0,21
25	25,5	26	70	53	9x4	29		11,5		0,25
32	25,5	32	76	59	9x4	35		11,5		0,28
40	25,5	38	82	65	9x4	41		11,5		0,32
50	25,5	50	94	77	9x4	53		11,5		0,39
65	25,5	66	113	95	9x8	70		11,5		0,52
80	27,5	81	133	112	11x8	85		13,5		0,80
100	27,5	100	159	137	11x8	104		15,5		1,29
125	29,5	125	183	161	11x8	129		15,5		1,54
150	29,5	150	213	188	14x8	154		17,5		2,19

Aseptic flange connection PN 10
Aseptic flanschverbindung PN 10

22930

DIN 11 864-2-A

Description
Beschreibung

Aseptic flange connection PN 10 DIN 11864
- Simple instalation
- Easy gasket exchange

Aseptic flanschverbindung PN 10 DIN 11864
- Einfache installation
- Einfache die Dichtung austauschen

Dimensions / Baumaße: DN 10 - DN 150

Material / Material: 1.4301 (AISI 304)
1.4404 (AISI 316L)

Gasket / Dichtring: EPDM
Viton

Komponents / Komponenten

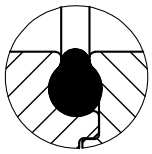

Detail gasket
Detail der Dichtung

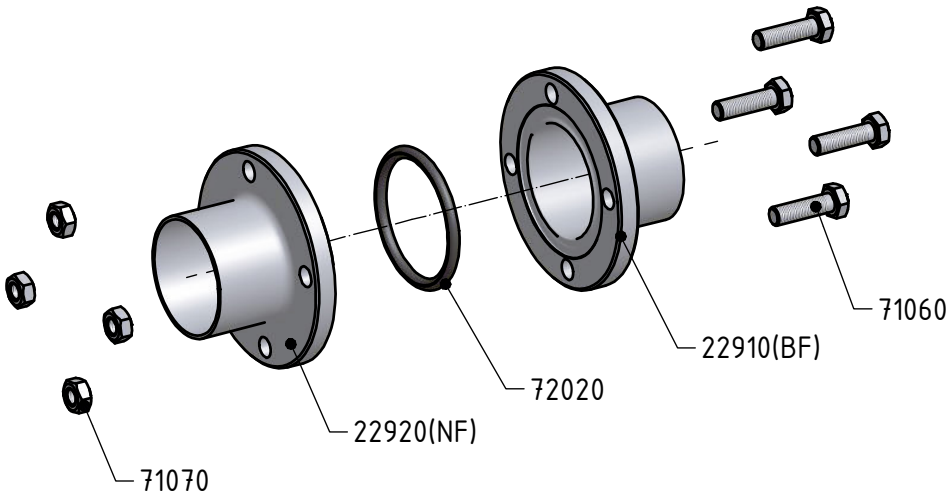

Standard gasket /Standard Dichtring - EPDM

Aseptic flange connection PN10 - complete
Aseptic flanschverbindung PN 10 - komplett

22930

DIN 11 864-2-A

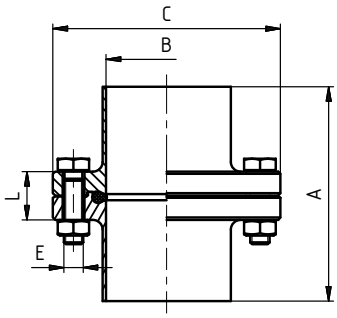

Dimensions • Baumaße

DN	A	B	C	D	E	F	R	L	thread DIN 405 Rd x s	kg
10	80	10	54		4 x M8			25		
15	80	16	59		4 x M8			25		
20	80	20	64		4 x M8			25		
25	80	26	70		4 x M8			25		
32	90	32	76		4 x M8			25		
40	90	38	82		4 x M8			25		
50	90	50	94		4 x M8			25		
65	108	66	113		8 x M8			25		
80	116	81	133		8 x M10			30		
100	116	100	159		8 x M10			35		
125	120	125	183		8 x M10			35		
150	120	150	213		8 x M12			40		

Gasket - O-ring
Dichtring - O-ring

72020

DIN 11 853
DIN 11 864

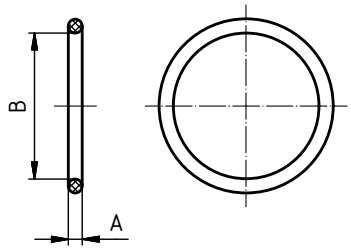

Dimensions • Baumaße

DN	A	B	C	D	E	F	R	L	thread DIN 405 Rd x s	kg
10	3,5	12								0,0012
15	3,5	18								0,0016
20	3,5	22								0,0026
25	3,5	28								0,0036
32	5	34								0,0040
40	5	40								0,0048
50	5	52								0,0062
65	5	68								0,0070
80	5	83								0,0080
100	5	102								0,0134
125	5	127								0,0236
150	5	152								0,0276

Welding aseptic flange "NF"
Aseptic Bundflansch "NF"

22910 (BF)

DIN 11 864-2-A

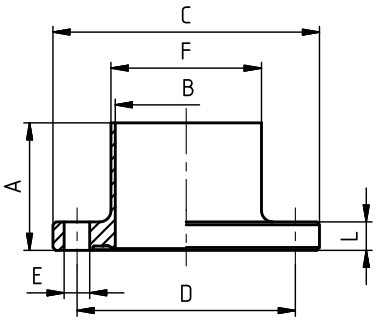

Dimensions • Baumaße

DN	A	B	C	D	E	F	R	L	thread DIN 405 Rd x s	kg
10	40	10	54	37	9x4	13		10		0,16
15	40	16	59	42	9x4	19		10		0,18
20	40	20	64	47	9x4	23		10		0,21
25	40	26	70	53	9x4	29		10		0,25
32	45	32	76	59	9x4	35		10		0,28
40	45	38	82	65	9x4	41		10		0,32
50	45	50	94	77	9x4	53		10		0,39
65	54	66	113	95	9x8	70		10		0,52
80	58	81	133	112	11x8	85		12		0,80
100	58	100	159	137	11x8	104		14		1,29
125	60	125	183	161	11x8	129		14		1,54
150	60	150	213	188	14x8	154		16		2,19

Welding aseptic neck "NF"
Aseptic Bundflansch "NF"

22920 (NF)

DIN 11 864-2-A

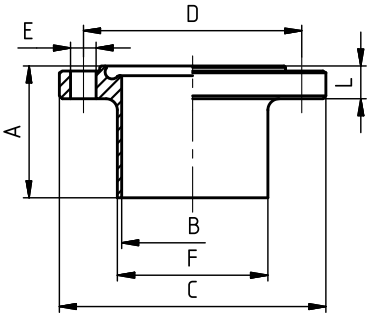

Dimensions • Baumaße

DN	A	B	C	D	E	F	R	L	thread DIN 405 Rd x s	kg
10	41,5	10	54	37	9x4	13		11,5		0,16
15	41,5	16	59	42	9x4	19		11,5		0,18
20	41,5	20	64	47	9x4	23		11,5		0,21
25	41,5	26	70	53	9x4	29		11,5		0,25
32	46,5	32	76	59	9x4	35		11,5		0,28
40	46,5	38	82	65	9x4	41		11,5		0,32
50	46,5	50	94	77	9x4	53		11,5		0,39
65	55,5	66	113	95	9x8	70		11,5		0,52
80	59,5	81	133	112	11x8	85		13,5		0,80
100	59,5	100	159	137	11x8	104		15,5		1,29
125	61,5	125	183	161	11x8	129		15,5		1,54
150	61,5	150	213	188	14x8	154		17,5		2,19

Clamp union S DIN 11964-3
Clampverbindungen S DIN 11864-3

22970
DIN 11864-3

Description
Beschreibung

Clamp union - S - DIN 11864-3
- Simple instalation
- Easy gasket exchange

Clampverbindung - S - DIN 11864-3
- Einfache die Dichtung austauschen
- Einfache Installation

Dimensions / Baumaße: DN 10 - DN 100

Material / Material: 1.4404 (AISI 316L)

Gasket / Dichtring: Silikon, EPDM, **PTFE / Viton**

Komponents / Komponenten

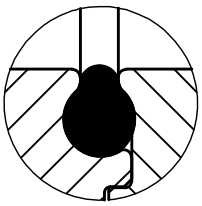

Detail gasket
Detail der Dichtung

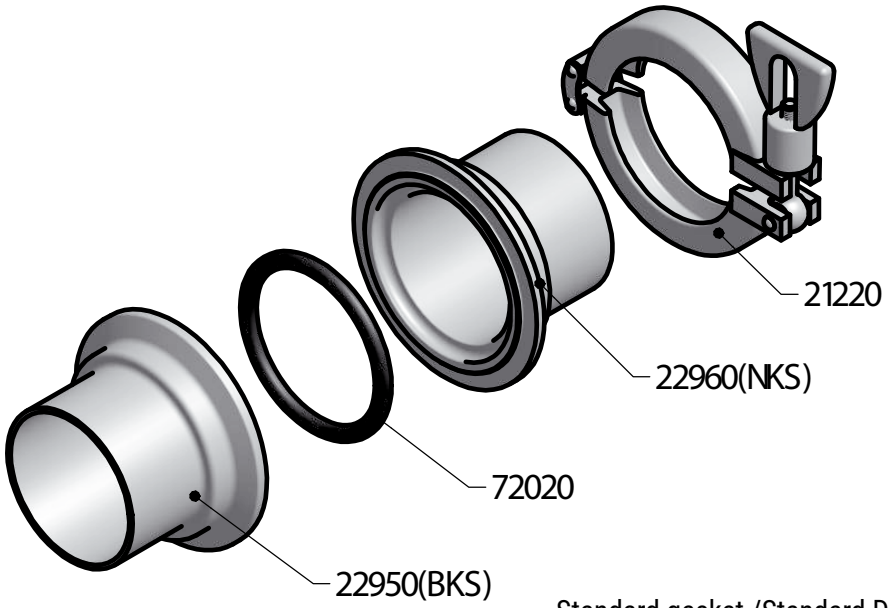

Standard gasket /Standard Dichtring
- Silikon, EPDM, PTFE – Viton

Clamp union S DIN 11964-3
- complete
Clampverbindungen S DIN 11864-3
- komplett

22970
DIN 11864-3

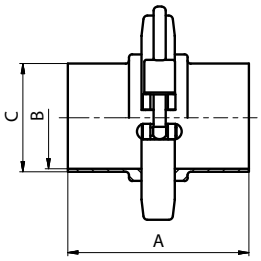

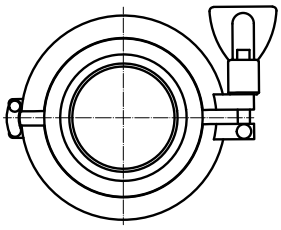

Dimensions • Baumaße

DN	A	B	C	D	E	F	R	L	thread DIN 405 Rd x s	kg
10	77,5	10	13							
15	77,5	16	19							
20	77,5	20	23							
25	78,5	26	29							
32	89,5	32	35							
40	89,5	38	41							
50	90,5	50	53							
65	114,5	66	70							
80	118,5	81	85							
100	121,5	100	104							

Gasket - O-ring
Dichtring - O-ring

72020

DIN 11864-3

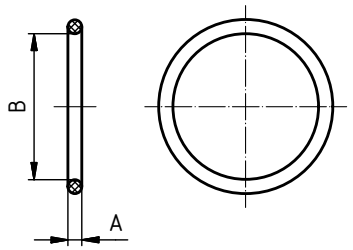

Dimensions • Baumaße

DN	A	B	C	D	E	F	R	L	thread DIN 405 Rd x s	kg
10	3,5	12								0,0012
15	3,5	18								0,0016
20	3,5	22								0,0026
25	3,5	28								0,0036
32	5	34								0,0040
40	5	40								0,0048
50	5	52								0,0062
65	5	68								0,0070
80	5	83								0,0080
100	5	102								0,0134
125	5	127								0,0236
150	5	152								0,0276

Clamp
TC-Klammer leichte Ausführung

21220

DIN 11864-3

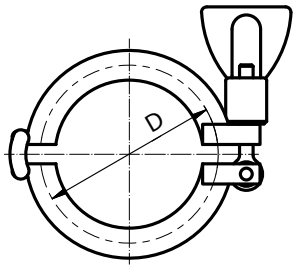

Dimensions • Baumaße

DN	SMS	DIN	D
1/2"-3/4"	12,7	-	25
1/2"-3/4"	19,05	-	25
10-20	-	10-20	34
1"-1 1/2"	25	25	50,5
1"-1 1/2"	-	32	50,5
1"-1 1/2"	38	40	50,5
2"	51	50	64
2 1/2"	63,5	-	77,5
3"	76,1	65	91
80	-	80	106
4"	101,6	100	119

DN	SMS	DIN	D
125	-	125	155
6"	-	-	166,8
150	-	150	183
8"	-	-	217,6
200	-	200	233,5
250	-	250	268
300	-	300	318,5

Clamp ferrule S (BKS)
Klampstutzen S (BKS)

22950 (BKS)

DIN 11864-3

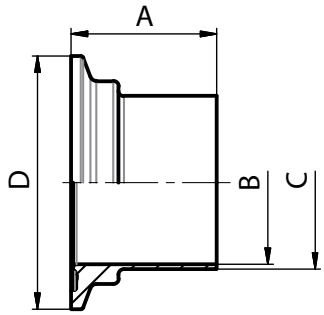

Dimensions • Baumaße

DN	A	B	C	D	E	F	R	L	thread DIN 405 Rd x s	kg
10	38	10	13	34						
15	38	16	19	34						
20	38	20	23	50,5						
25	38,5	26	29	50,5						
32	44	32	35	50,5						
40	44	38	41	64						
50	44,5	50	53	77,5						
65	56,5	66	70	91						
80	58,5	81	85	106						
100	60	100	104	130						

Clamp ferrule S (NKS)
Klampstutzen S (NKS)

22960 (NKS)

DIN 11864-3

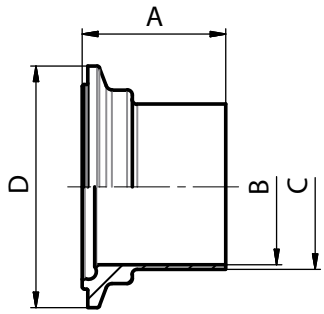

Dimensions • Baumaße

DN	A	B	C	D	E	F	R	L	thread DIN 405 Rd x s	kg
10	39,5	10	13	34						
15	39,5	16	19	34						
20	39,5	20	23	50,5						
25	40	26	29	50,5						
32	45,5	32	35	50,5						
40	45,5	38	41	64						
50	46	50	53	77,5						
65	58	66	70	91						
80	60	81	85	106						
100	61,5	100	104	130						

Long welding garolla fitting
Anschw. Garollastutzen zoll

23400 **Dimensions** • Baumaße

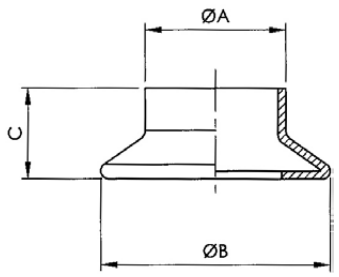

DN	A	B	C	D	E	F	R	L	thread DIN 405 Rd x s	kg
40	41	65	31							0,12
50	46	76	34							0,20
60	58	87	35							0,20
70	73	97	35							0,24
80	86	108	36							0,28
100	101	129	40							
125	124	158	46							

Half garolla fitting BSP ext. thread
Garollastutzen mit ISO außengewinde

23440 **Dimensions** • Baumaße

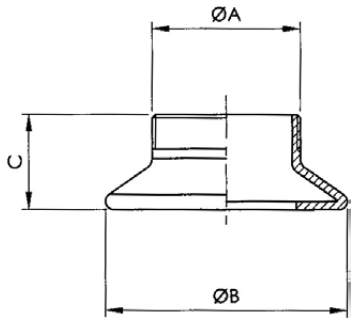

DN	A	B	C	D	E	F	R	L	thread DIN 405 Rd x s	kg
40	1¼" G	65	31							
50	1½" G	76	34							
60	2" G	87	35							
70	2½" G	97	35							
80	3" G	108	36							
100	4" G	129	40							
120	5" G	158	46							

Garolla cap
Klemmstöpsel

23480 **Dimensions** • Baumaße

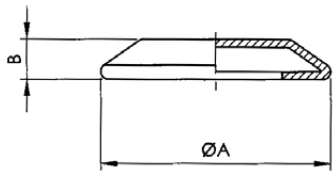

DN	A	B	C	D	E	F	R	L	thread DIN 405 Rd x s	kg
40	65	19								0,10
50	76	19								0,14
60	87	19								
70	97	19								
80	108	19								
100	129	20								0,38
125	158	25								

Clamp for connectors
|Klemmen für anschluss

23520 **Dimensions** • Baumaße

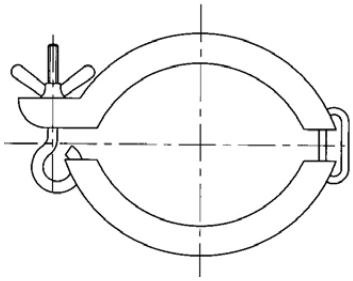

DN	A	B	C	D	E	F	R	SW	thread DIN 405 Rd x s	kg
40										0,26
50										0,28
60										0,28
70										0,30
80										0,36
100										0,40
120										

Winery sealing ring
Dichtung

2352 B

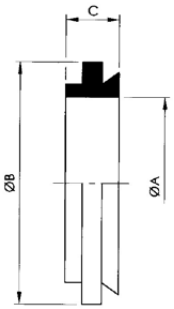

Dimensions • Baumaße

DN	A	B	C	D	E	F	R	SW	thread DIN 405 Rd x s	kg
40	40	62								0,018
50	50	72								0,018
60	60	82								0,028
70	70	94								0,040
80	80	104								0,040
100	100	124								
120	120	154								

Garolla hose holder
Halber klemmasnschluss

23600

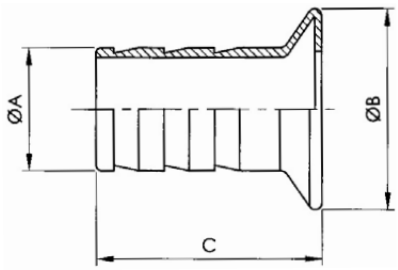

Dimensions • Baumaße

DN	A	B	C	D	E	F	R	L	thread DIN 405 Rd x s	kg
40	40	65	80							0,22
50	50	76	90							0,32
60	60	87	95							
70	70	97	100							0,44
80	80	108	120							0,54
100	100	129	140							
120	120	158	150							

Garolla hose holder for reduction
Reduziert schlauchgarollastutzen

23640

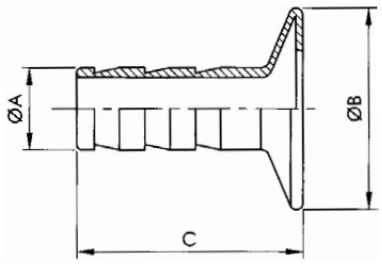

Dimensions • Baumaße

DN	A	B	C	L	thread DIN 405 Rd x s	kg
40	40 x 20 - 40 x 25 - 40 x 30 - 40 x 35	65	80			
50	50 x 20 - 50 x 25 - 50 x 30 - 50 x 35	76	90			
60	60 x 30 - 60 x 35 - 60 x 40 - 60 x 50	87	95			
70	70 x 35 - 70 x 40 - 70 x 50 - 70 x 60	97	100			
80	80 x 40 - 80 x 50 - 80 x 60 - 80 x 70	108	120			
100	100 x 50 - 100 x 60 - 100 x 70 - 100 x 80	129	140			
120	120 x 80 - 120 x 100	158	150			

Garolla reduction
Garolla-reduzierstück

23680

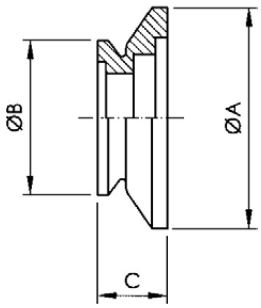

Dimensions • Baumaße

DN	A	B	C	D	E	F	R	L	thread DIN 405 Rd x s	kg
50/40	76	65	55							
60/50	87	76	60							
70/50	98	76	62							
70/60	98	87	64							
80/70	108	98	68							
100/70	129	98	70							
100/80	129	108	75							
120/100	158	129	85							

CONVERSION TABLE	UMRECHNUNGSTABELLE	
DN	(inch)	(mm)
8	**1/4"**	**6,35**
10	**3/8"**	**9,25**
15	**1/2"**	**12,7**
20	**3/4"**	**19,0**
25	**1"**	**25,4**
32	**1 1/4"**	**31,7**
40	**1 1/2"**	**38,1**
50	**2"**	**51,0**
65	**2 1/2"**	**63,5**
80	**3"**	**76,1**
100	**4"**	**104,0**

BAR CONVERSION CHARTS	BAR UMPRECHNUNGSTABELLE
1 Bar	100000 Pascals
	100 Kilopascals
	1000 Milibars
	1000000 Microbars
	~0,98 Atmospheres
	~401,46 Inches of wather
	10 Meters of wather
	~29,53 Inches of mercury
	~750 Milimeters of mercury
	~14,5 Pounds per square inches
	~1,02 Kilograms per square inches

MATERIALS USED

All units and parts listed in this catalogue are produced from non-corrosive acid-resistant Cr – Ni steel ČSN 17 240, which is the equivalent of the German standard DIN 1.4301. If the corrosion-proof requirements of the parts are higher they are produced from non-corrosive Cr-Ni-Mo steel ČSN 17 349 which conforms to DIN 1.4404.

Chemical composition of the most frequently used non-corrosive steels

ČSN PN	%C max.	%Si max.	%Mn max.	%P max.	%S max.	%Cr max.	%Mo max.	%Ni max.	%Ti max.
17 240	0.07	1.00	2.00	0.045	0.030	17.0-20.0	-	9.0 -11.5	-
17 249	0.03	1.00	2.00	0.045	0.030	17.0-20.0	-	10.0-12.5	-
17 346	0.07	1.00	2.00	0.045	0.030	16.5-18.5	2.0-2.5	10.5-13.5	-
17349	0.03	1.00	2.00	0.045	0.030	16.5-18.5	2.0-2.5	11.0-14.0	-
17 248	0.10	1.00	2.00	0.045	0.030	17.0-19.0	-	9.5-12.0	>=5xC
17 348	0.10	1.00	2.00	0.045	0.030	16.5-18.5	2.0-2.5	11.0-14.0	>=5xC

International standards conversion table for marking steels

Poldi	Czech Rep. PN	Germany DIN (W. Nr.)	USA ASTM	Italy UNI	France AFNOR	Russia GOST
AKV7	17240	1.4301	AISI 304	X5CrNi1810	Z7CN18-09	08Ch18N10
AKV2	17249	1.4306	AISI304L	X2CrNi1811	Z3CN19-121	03Ch18N11
AKV EX7	17346	1.4401	AISI 316	X5CrNiMo1712.2	Z7CND17-12-02	-
AKV EX2	17349	1.4404	AISI 316L	X2CrNiMo1713.2	Z3CND18-12-02	03Ch12N14M2
AKVS7	17248	1.4541	AISI 321	X6CrNiTi1811	Z6CNT18-10	08Ch18N10T
AKV EX S9	17348	1.4571	AISI 316Ti	X6CrNiMoTi1712	Z6CNDT17-12	08Ch17N13M2

DESIGN

The bulk of products are produced from bars or forged material. The material is in such a state that after welding it is not necessary to carry out further treatment. Tubular adapting pipes in their basic finish are pickled – matt, or treated – ground (brushed).

PIPE CONNECTING PARTS – DIN SCREW COUPLINGS

These are produced according to the DIN 11 851 standard and the screw thread according to the DIN 405 (ČSN 01 4037) standard. Connection of the sockets (screw thread or ring) to the tubes can be done in two ways:

a) butt welding
b) flaring the inside diameter

From diameters of 50mm and above it is necessary to ensure flaring of connections with a seam weld. Flared connections with a seam weld are hygienically unobjectionable and are suitable for pressures of 1 MPa (tested at a pressure of 2 MPa). Parts which do not correspond to any standards are produced according to branch or factory standards, and possibly workshop standards, and in some cases to approved technical drawings.

SEALING

Seals listed in this catalogue are produced from the following materials – SILICON, PERBUNAN, EPDM or VITON. They are supplied separately or as part of the set. Prices for tubular adapting pipes and sets of screw couplings do not include sealing rings.

MAINTENANCE

Without exception the materials used are suitable for general use in the food-processing industry. These materials are sensitive to high concentrations of chloride solutions and therefore we recommend that the instructions and recom-mendations of the manufacturer are heeded. Corrosion can only be prevented if these instructions are adhered to.

SPECIAL DESIGN

Apart from the standard parts listed in this catalogue we also supply special designs according to customer requirements and their technical documentation.

INSTRUCTIONS FOR ORDERING

For quick and simple processing of your order please supply the following data:

1	2	3	4
numerical labelling of goods	dimension(DN)	material	amount

If group „3" is not listed in the order we automatically supply material 17 240 (DIN 1.4301)

If you require other parts and units than those in this catalogue please send your specific requirements.

This issue nullifies all previous catalogues and delivery conditions listed in them.

We would be pleased to discuss your specific requirements and answer your questions in person. We look forward to your visit.

Technical Information for Gaskets					
Title	**Silicon** (VMQ silicon rubber)	**EPDM** (ethylene-propylene-diene rubber)	**Viton** (FPM fluorine rubber)	**Perbunan** (NBR nitrile rubber)	**PTFE** (polytetrafluorethylene)
Temperature of use	It is stable in water up to 100 °C Possibility of sterilisation by steam short-term up to 120 °C to 130 °C	Permanent operating use from 40 °C to +140 °C Possibility of sterilisation by steam up to 130 °C	Permanent operating use from 20 °C to +200 °C Possibility of sterilisation by steam short-term up to 130 °C to 140 °C	Permanent operating use from 25 °C to +110 °C Possibility of sterilisation by steam short-term up to 130 °C	Up to +200 °C it is physiologically harmless, use from 200 °C to +260 °C
Recommended use	High temperature load capacity It has good resistance to cold, suitable for food, it has dielectric properties. It has good resistance to alcohols.	It has good resistance to swelling for: • Diluted inorganic and organic acids, media, oxidising media, lyes, and ketones • Hot water and steam up to 130 °C	It has good resistance to swelling for: • Mineral oils • Plant and animal oils • Lubricants (also some additives) • Fuels	It has good resistance to swelling for: • Aliphatic hydrocarbons (such as propane, butane, benzine, mineral oil) • Lubricants based on mineral oil	It has good resistance to swelling in almost all parts It has a smooth and repellent surface so sticking does not occur It has better chemical resistance than in all other elastomers Non-flammable material
Limited use (border)	Shows high swelling for: • Low-molecular esters and ethers • Aliphatic and aromatic hydrocarbons • Concentrated acids and alkali	Cannot be used for: • Plant and animal oils • Aliphatic, aromatic, and chlorinated hydrocarbons • Mineral oils	Shows high swelling for: • Polar solvents, such as acetone, methyl ketone, ethyl acetate, diethyl ether, and dioxane • Low-molecular organic acids (formic acid and acetic acid) • Gaseous ammonia, amines and alkanes • Overheated water steam	Not resistant to: • Polar solvents • Chlorinated hydrocarbons • Ketones • Aromatic hydrocarbons (benzol) • Esters	Not resistant to: • Liquid alkaline metals and some compounds of fluorine in connection with higher pressure and temperature The material does not show the flexibility of rubber.
Material approval	BGA/FDA	BGA/FDA	BGA/FDA	BGA/FDA	BGA/FDA

BGA = approval of the "Federal Health Authority" in Germany ("Bundesgesundheitsamt")
FDA = approval of the "US Food and Drug Administration"

Technische Informationen für Dichtringe					
Name	**Silikon** (VMQ)	**EPDM** (Ethylen-Propylen-Dien-Kautschuk)	**Viton** (FPM)	**Perbunan** (NBR)	**PTFE** (Polytetrafloutäthylen)
Einsatztemperatur	in Wasser bis 100°C beständig Dampfsterilisierbar kurzfristig bis 120°C - 130°C	Dauereinsatz von minus 40°C bis 140°C Dampfsterilisierbar bis 130°C	Dauereinsatz von minus 20°C bis 200°C Dampfsterilisierbar kurzfristig bis 130°C - 140°C	Dauereinsatz von minus 25°C bis 110°C Dampfsterilisierbar kurzfristig bis 130°C	bis 200°C physiologisch unbedenklich, Einsatz von -200°C bis +260°C
typ. Einsatzbereich	hohe thermische Belastbarkeit gute Kältebeständigkeit, für lebensmittel gut geeignet, dielektrische Eigensohaften gute Beständigkeit gegenüber Alkoholen	gute Quellbeständigkeit bei: • verdünnte anorg.- und organische Säuren, Medien, oxidierend wirkende Medien, Laugen und Kentonen • in Heißwasser und Dampf bis130°C	gute Quellbeständigkeit bei: • Mineralölen • pflanzlichen und tierischen Olen • Fetten (auch bestimmte Additive) • Kraftstoffe	gute Quellbeständigkeit • aliphatisohen Kohlenwasserstoffen (wie Propan, Butan, Benzin, Mineralölen) • Fett auf Mineralolbasis	gute Quellbeständigkeit in nahezu allen Teilen Oberfläche glatt und abweisend, dadurch kein Haften von Růckständen chemische Beständigkeit besser als bei allen anderen Elastomeren kaum brennbar
Einsatzgrenzen	hohe Quellung bei: • niedermolekularen Estem und Ethern • aliphatischen und aromatischen Kohlenwasserstoffen • konz. Säuren und Akalien	nicht einzusetzen bei: • pflanzlichen und tierischen Olen • aliphatischen aromatischen und chlorierten kohlenwasserstoffen • Mineralöle	stark quellend bei: • polaren Lösungsmitteln wie Aceton, Methylketon, Ethylacetat, Diethylether u. Dioxane • niedermolekularen organ. Säuren (Ameisen - und Essigsäuren) • Ammoniakgase, Amine u. Alkanien • überhitzter Wasserdampf	nicht beständig bei: • polaren Lösungsmitteln • chlorierten Kohlenwasserstoffen • Ketone • Aromaten (Benzol) • Ester	nicht beständig bei: • flůssigen Alkalimetallen und einigen Flourverbindungen in Verbindung mit hohem Druck und Temperatur kein gummielastischer Werkstoff
Werkstoffzulassung	BGA/FDA	BGA/FDA	BGA/FDA	BGA/FDA	BGA/FDA

BGA = Bundesgesundheitsamt
FDA = US Food and Drug Administration

NIOB FLUID

PRODUCER OF STAINLESS PIPPING SYSTEMS

HERSTELLER VON EDELSTAHLARMATUREN

NIOB FLUID s. r. o.
Ostrožská 1003
687 25 Hluk
Czech Republic

Phone: +420 572 419 822 – 8
Fax: +420 572 419 868
E-mail: marketing@niobfluid.cz

www.niobfluid.cz